2ES TECH

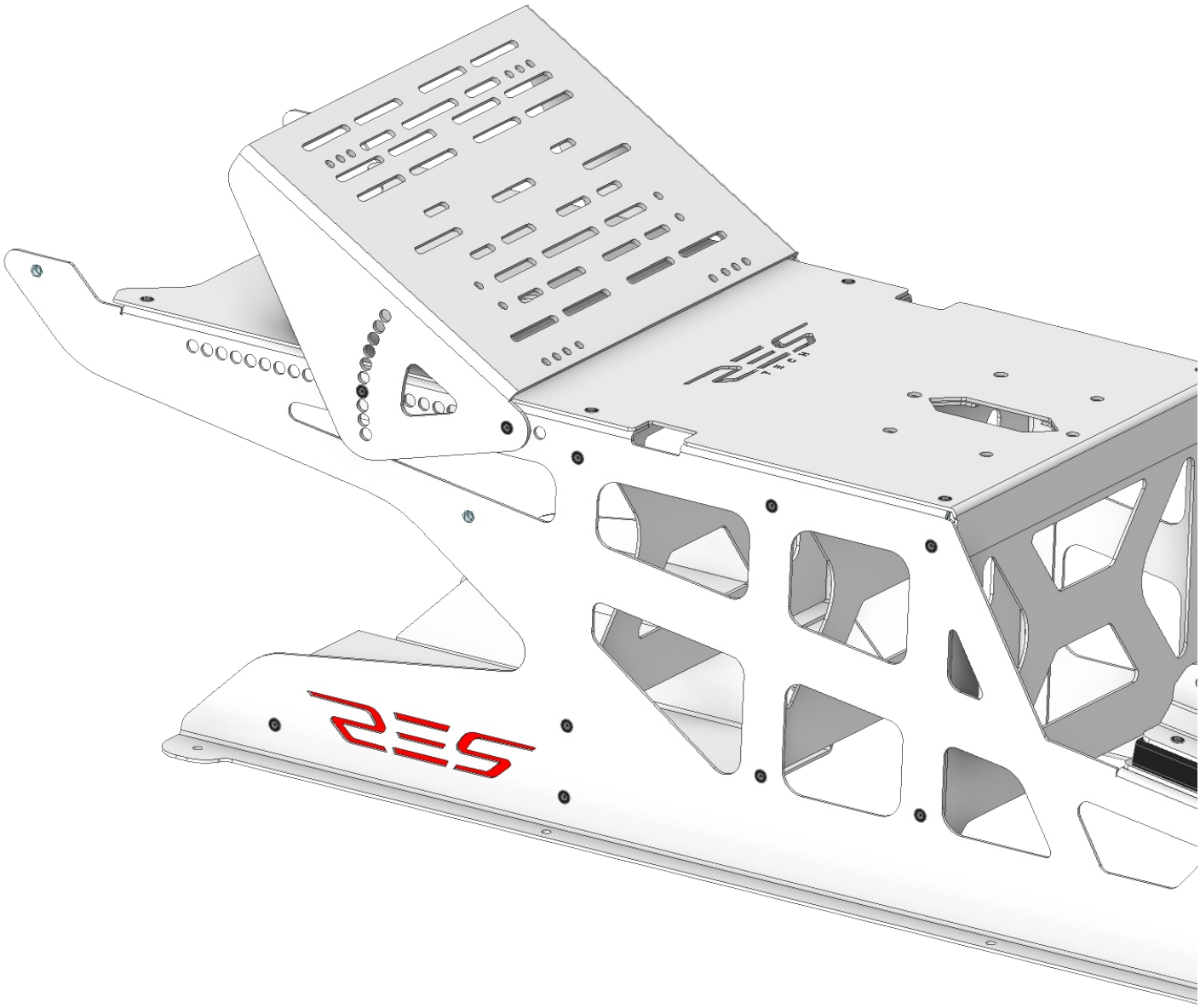

INSTRUCTIONS

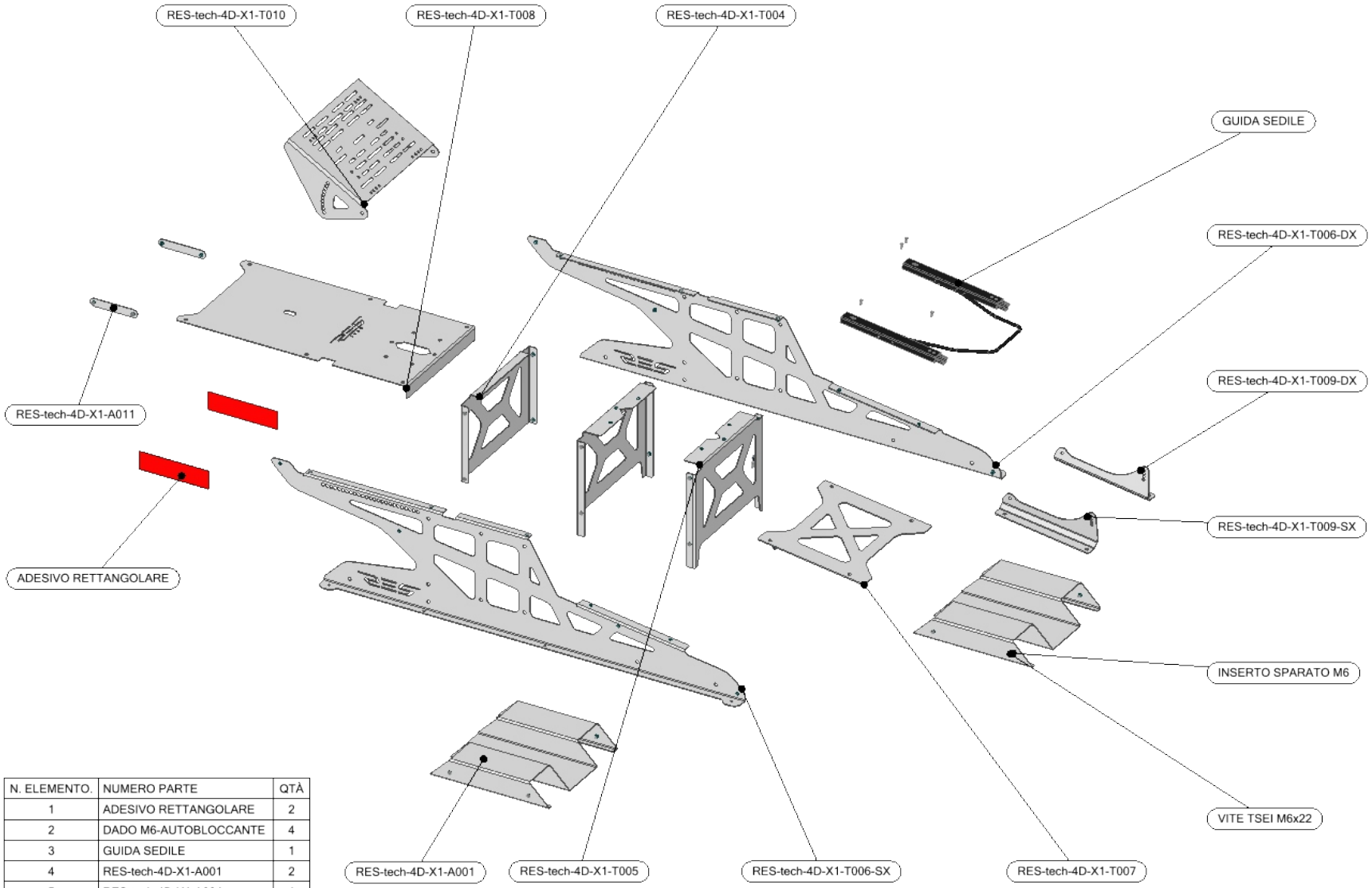

N. ELEMENTO.	NUMERO PARTE	QTÀ
1	ADESIVO RETTANGOLARE	2
2	DADO M6-AUTOBLOCCANTE	4
3	GUIDA SEDILE	1
4	RES-tech-4D-X1-A001	2
5	RES-tech-4D-X1-A004	1
6	RES-tech-4D-X1-A005	2
7	RES-tech-4D-X1-A006-SX	1
8	RES-tech-4D-X1-T006-DX	1
9	RES-tech-4D-X1-T007	1
10	RES-tech-4D-X1-T008	1
11	RES-tech-4D-X1-T009-DX	1
12	RES-tech-4D-X1-T009-SX	1
13	RES-tech-4D-X1-T010	1
14	RES-tech-4D-X1-T011	2
15	VITE TSEI M6x22	38

Note:

Per quote mancanti, fare riferimento al modello 3D

A

Spigoli non quotati R=0.3 o sm 0.3x45°

TOLLERANZE GENERALI DI LAVORAZIONE

Dim. lineari da 0 a 18	JS12
Dim. lineari > 18	JS13
Dim. angolari	± 0.5°
Alberi	h11
Fori	H11
d	0.2

GRADO DI FINITURA SUPERFICIALE : 6.3 (3.2) 0.8

MATERIALE

TRATT. TERMICO

TRATT. SUPERFICIALE

CARATT. MECC. : Rm N/mm² Rs N/mm² A % HRC

DENOMINAZIONE

RES-tech - STRUTTURA BASE - 03-04-2021

FORMATO: A3

UNITA' MISURA millimetri

SCALA 1:13

DATA 03-04-2021

FOGLIO A3

DISEGNATO

MASSA g.

APPROVATO

CODICE

REV.

Disegno di proprietà di Paolo Picchi che ne protegge i diritti a norma di legge. Ne sono pertanto vietati la riproduzione e la diffusione.

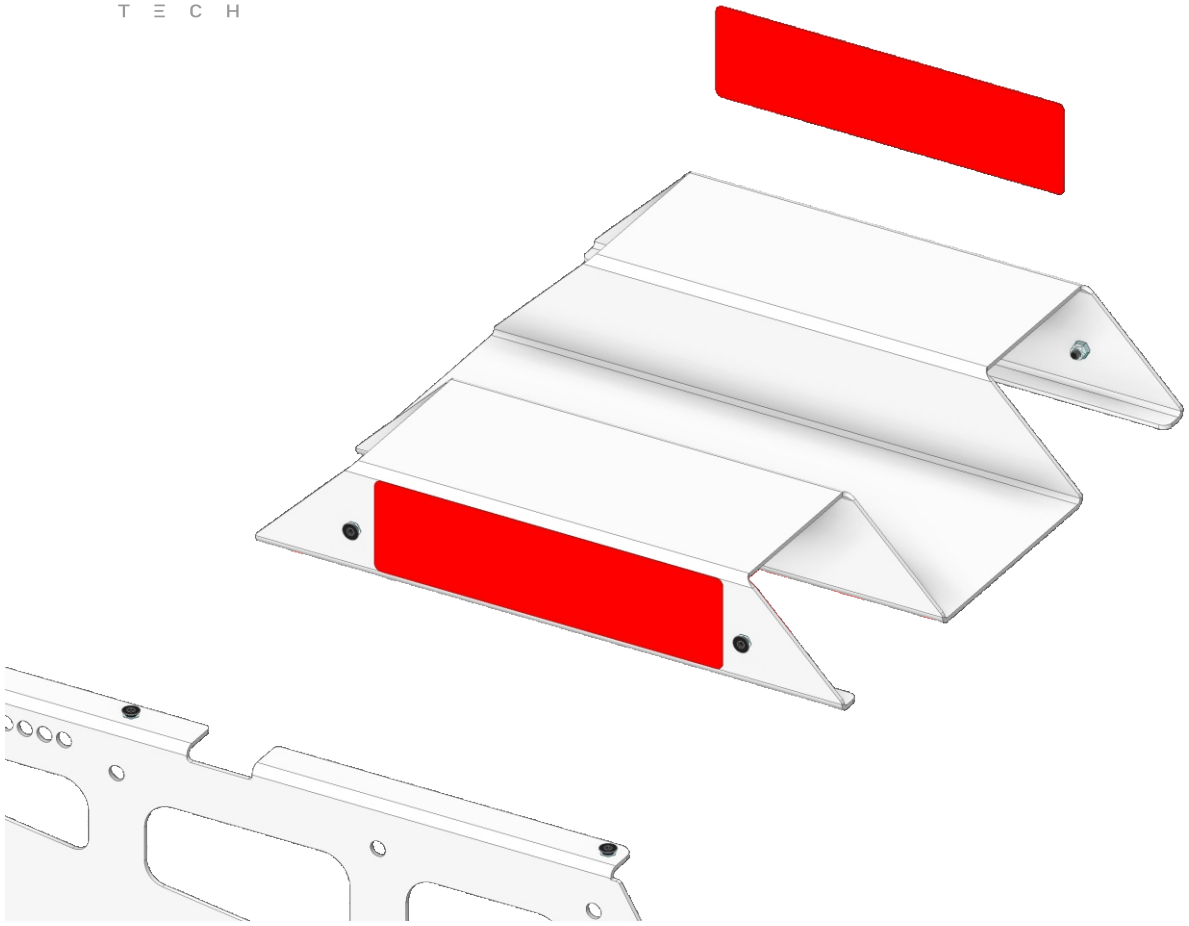

1

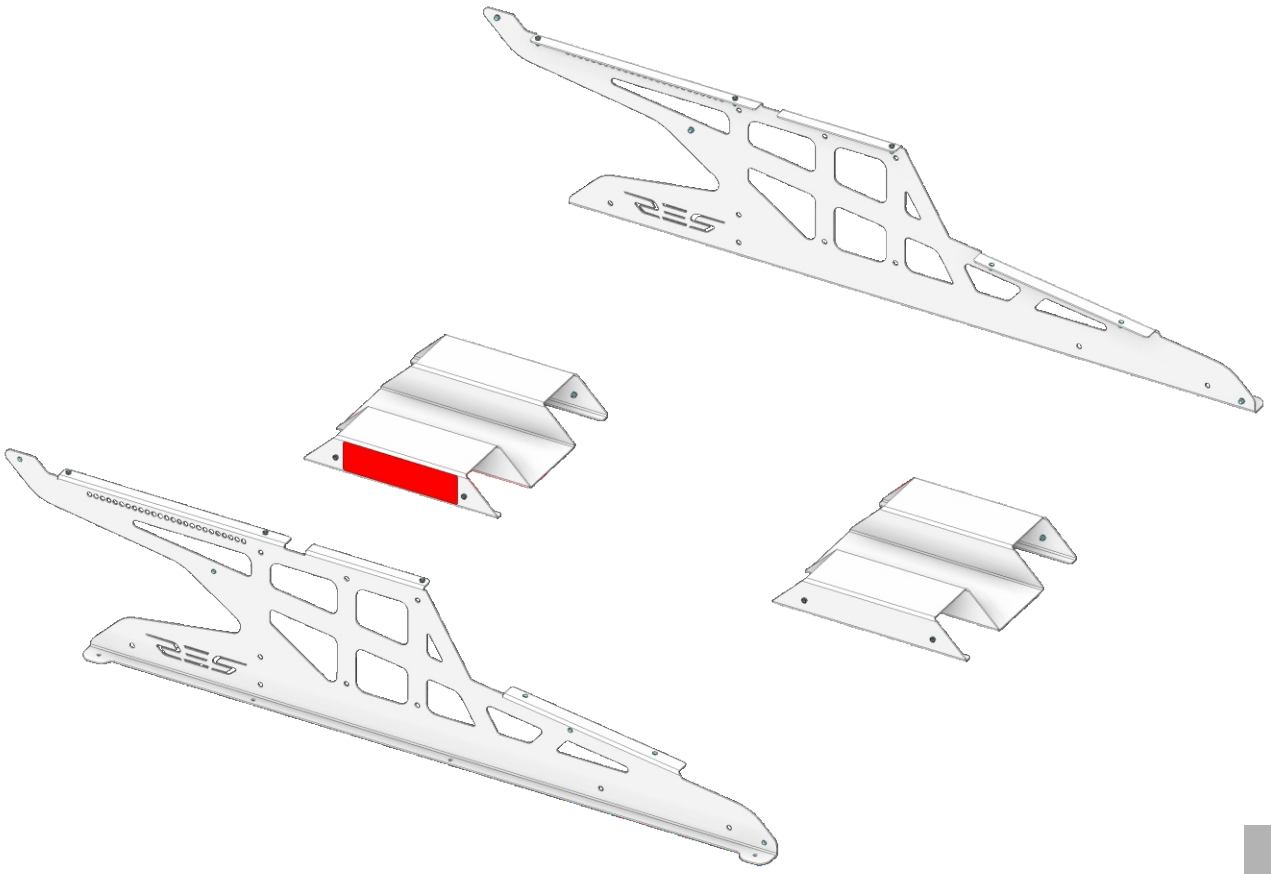

2

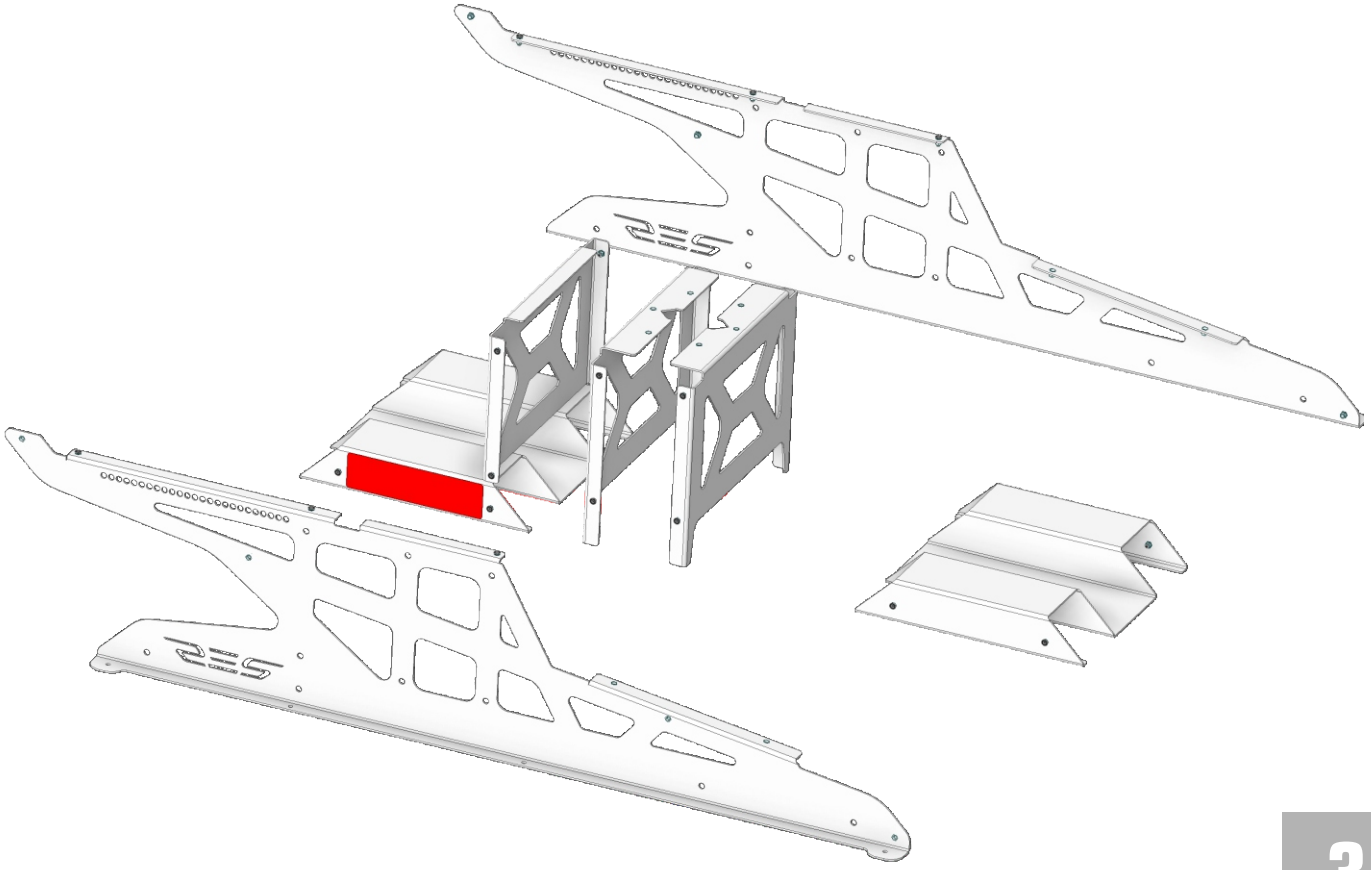

3

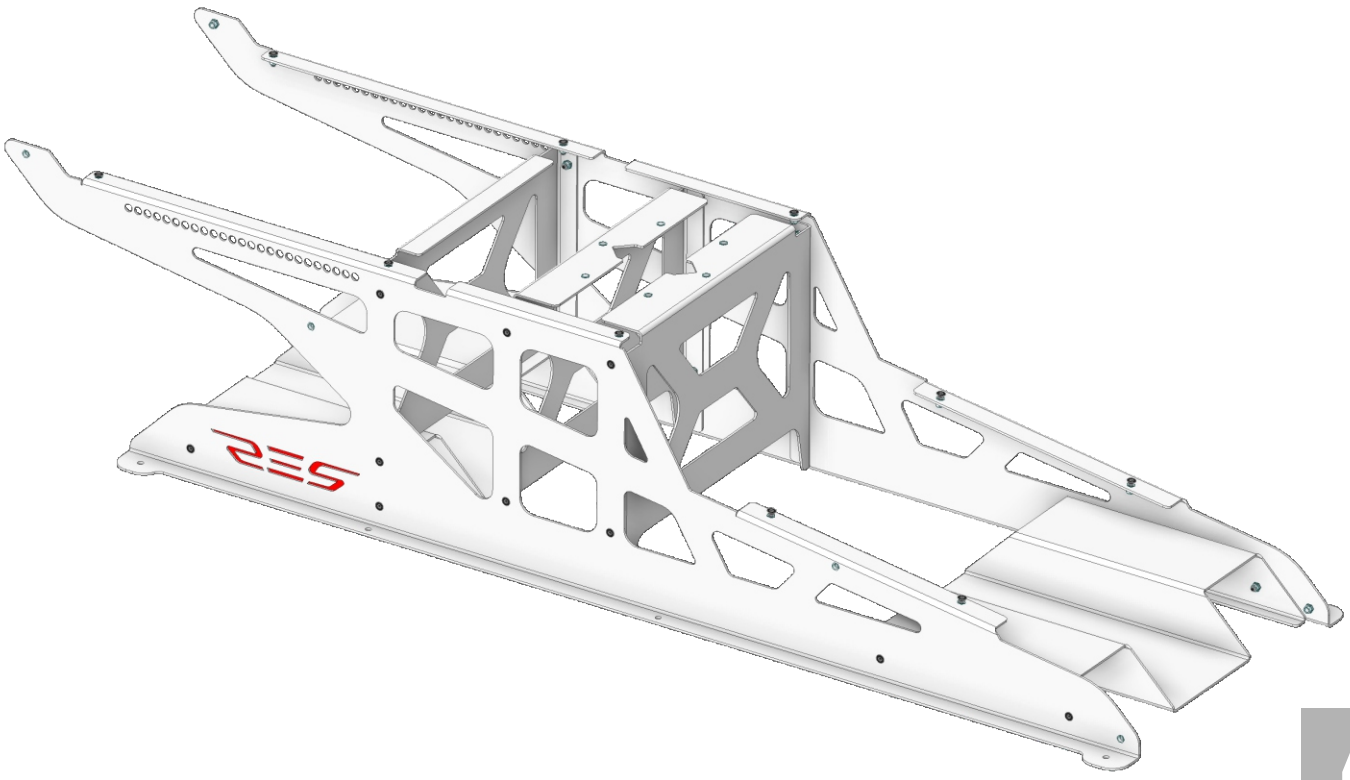

4

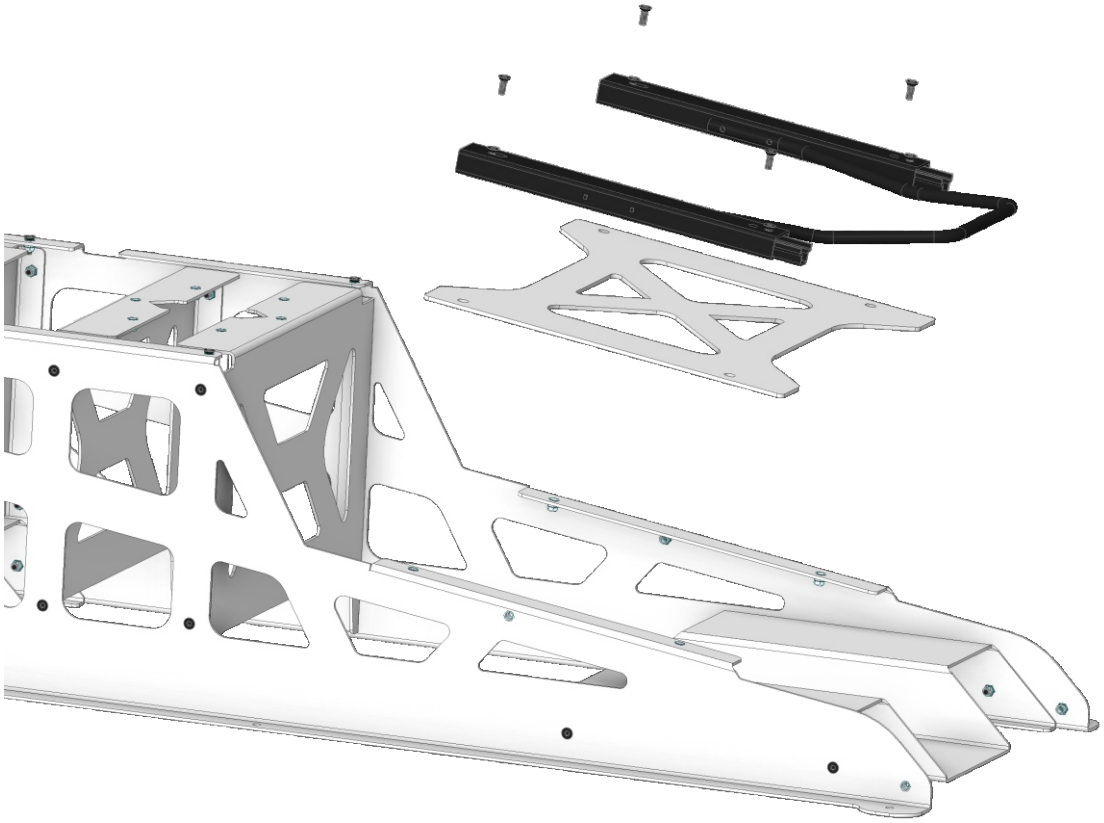

5

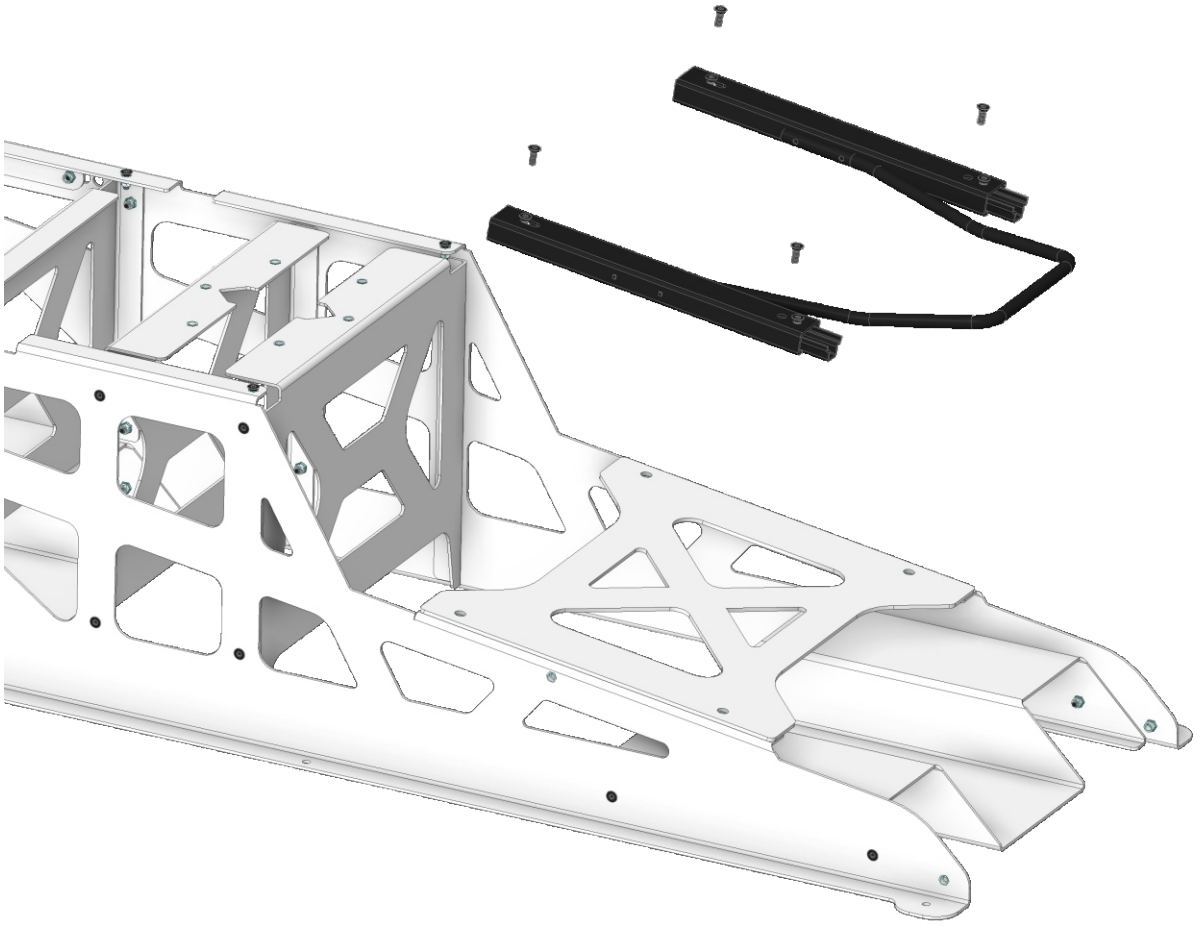

6

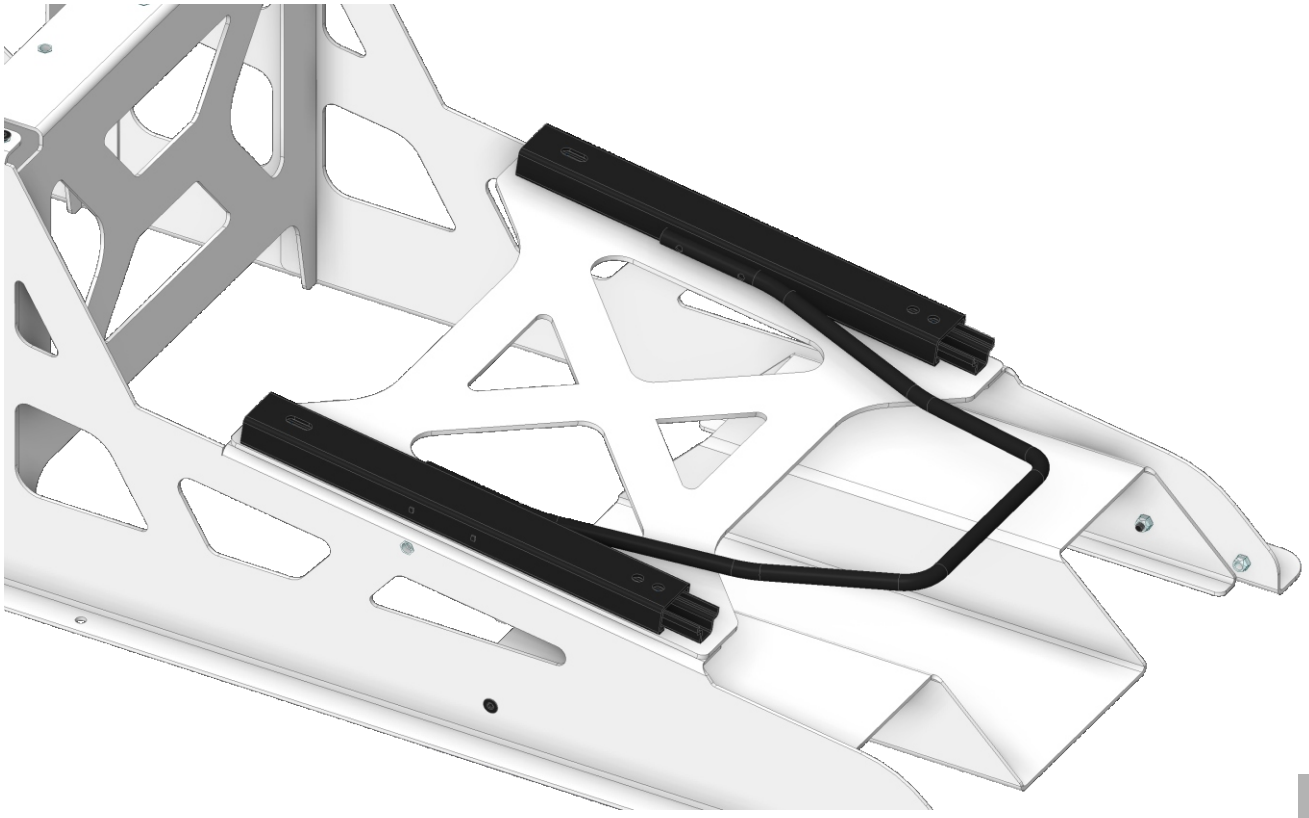

7

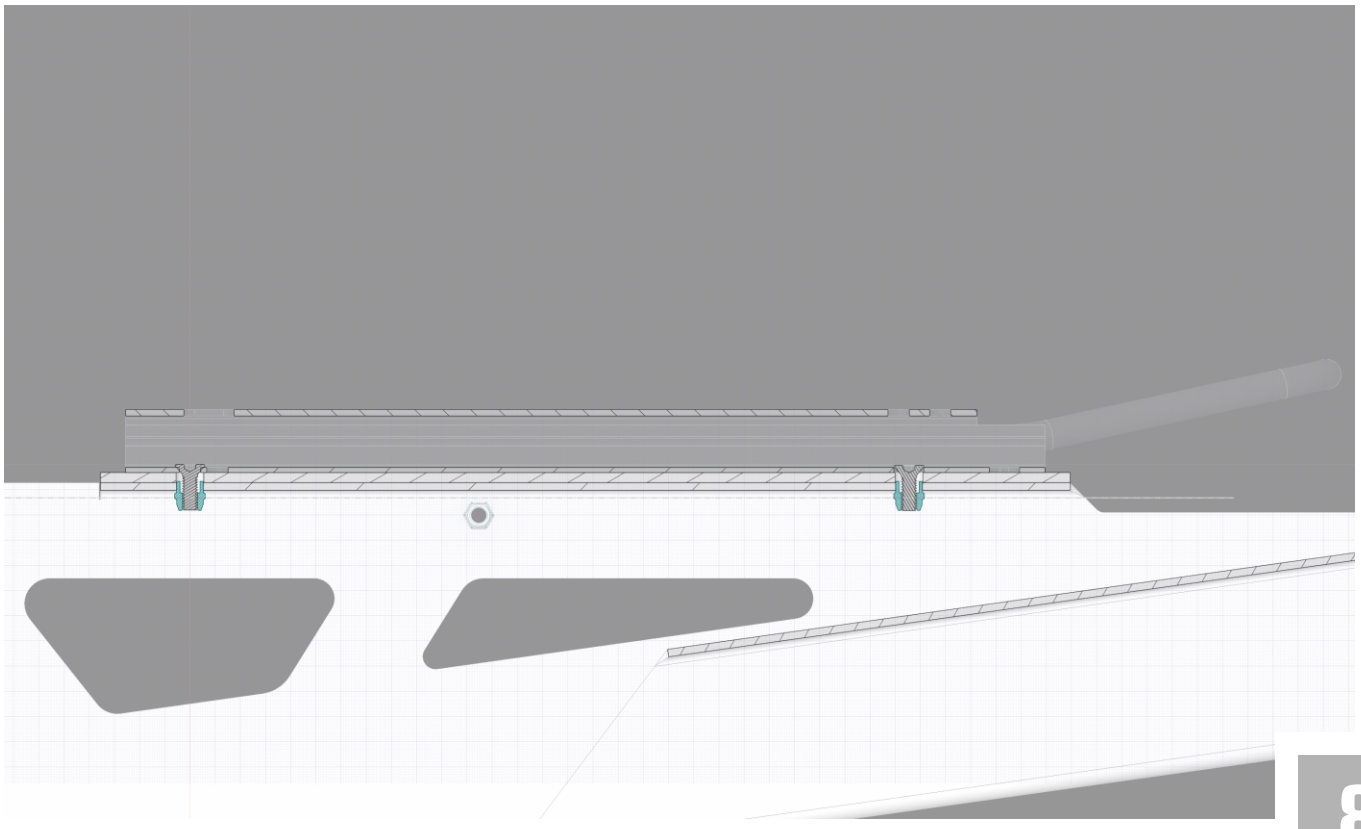

8

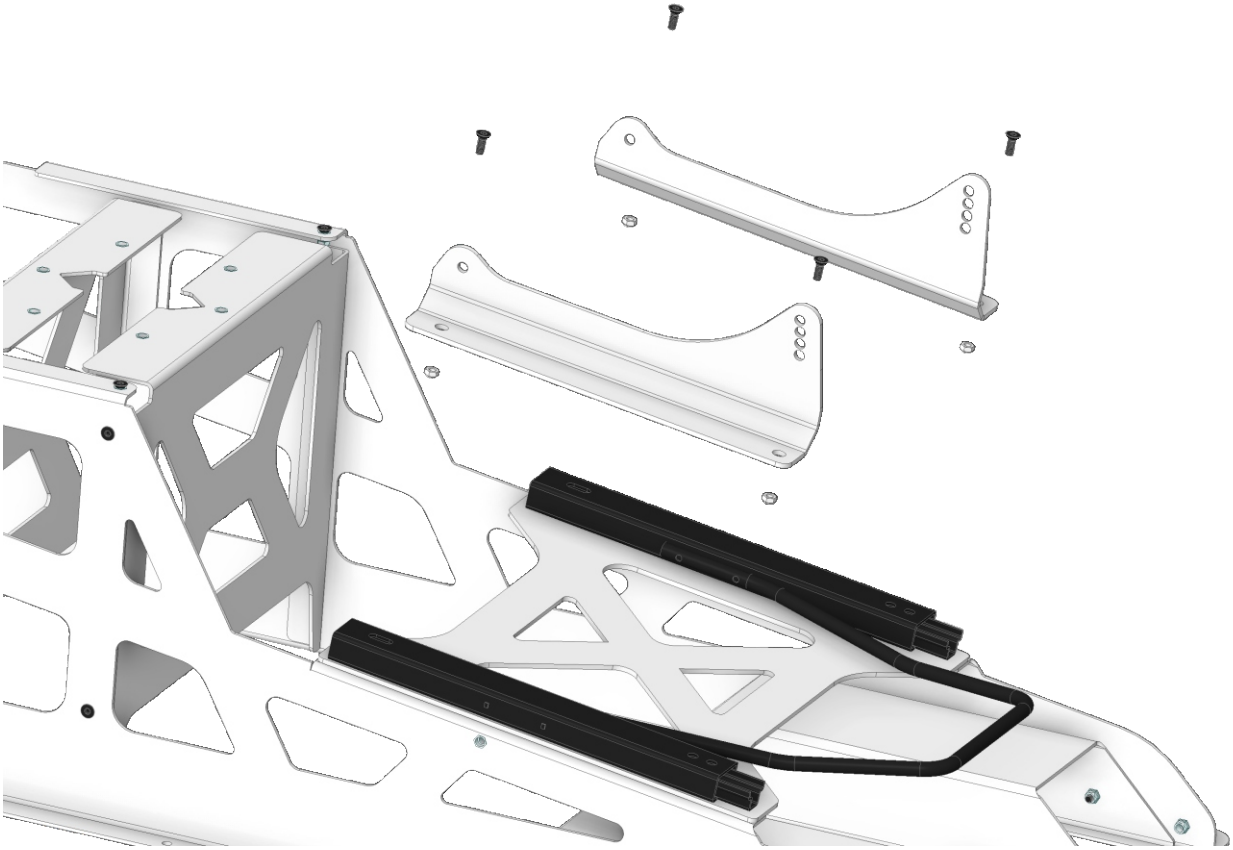

9

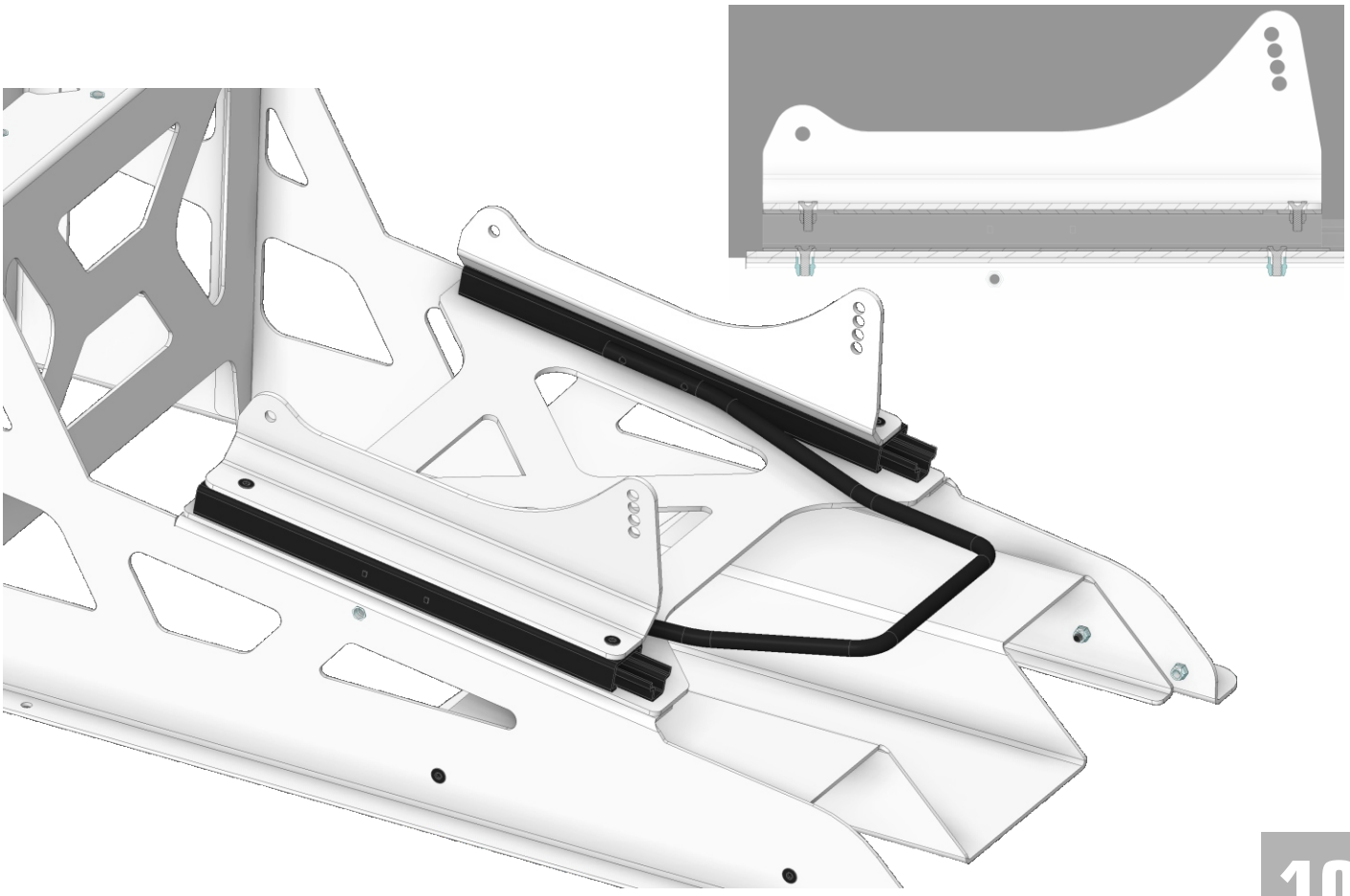

10

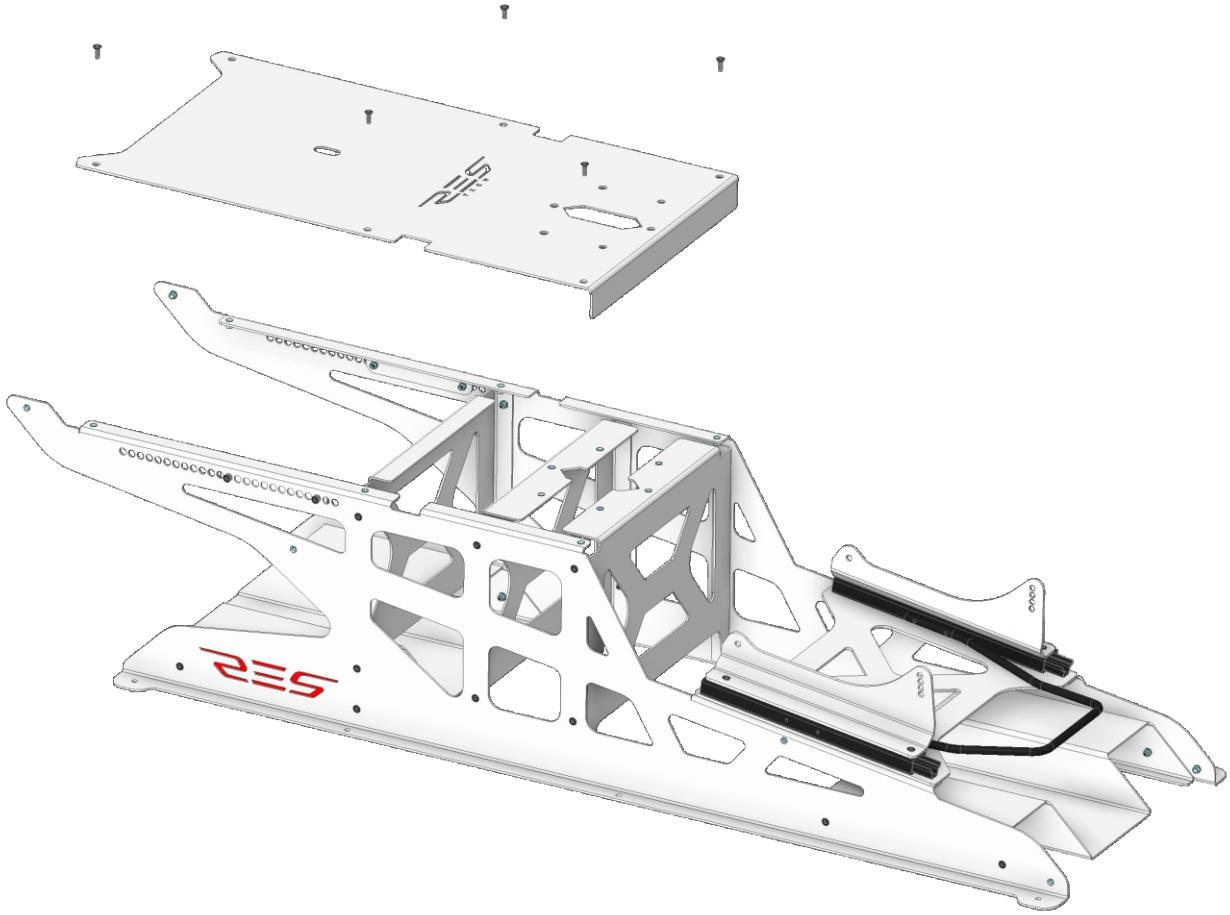

11

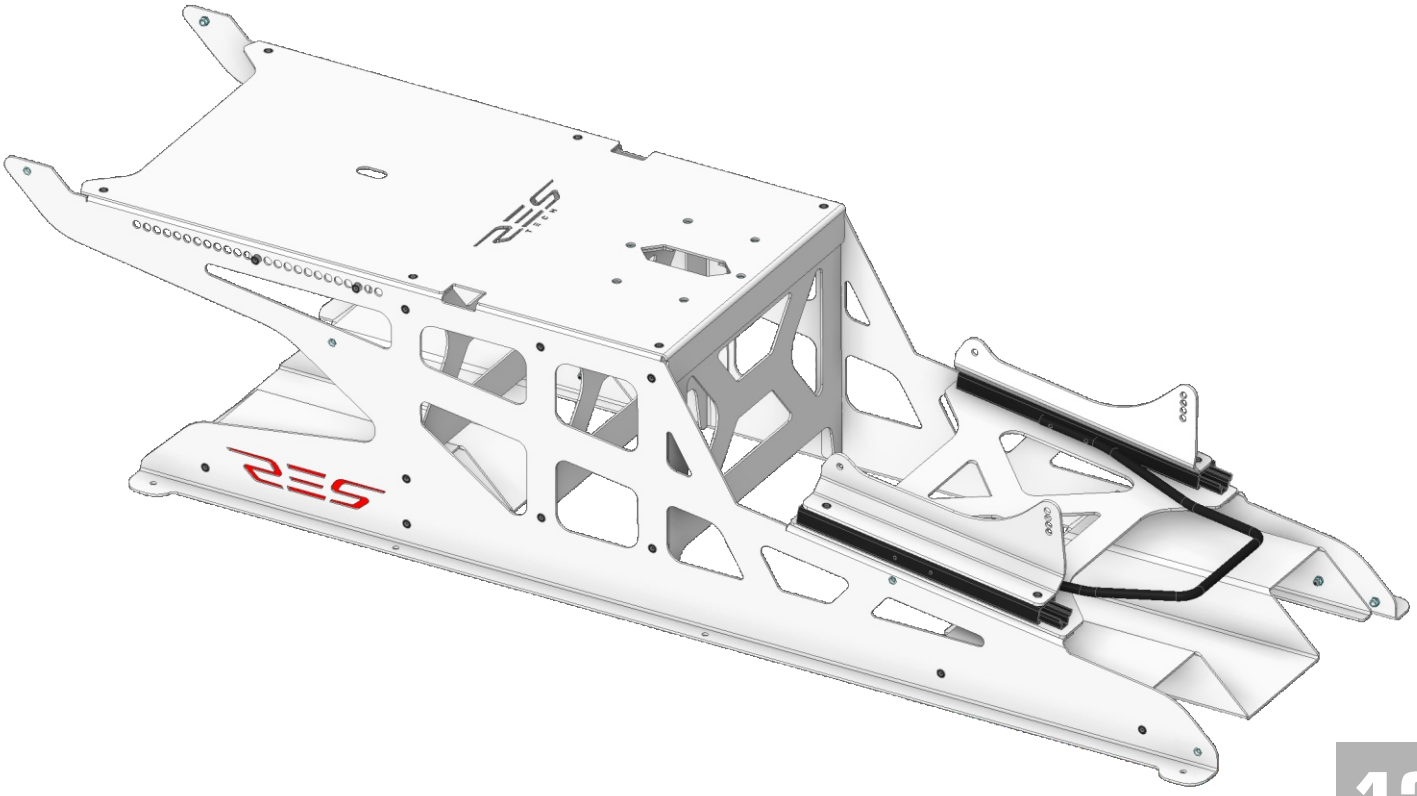

12

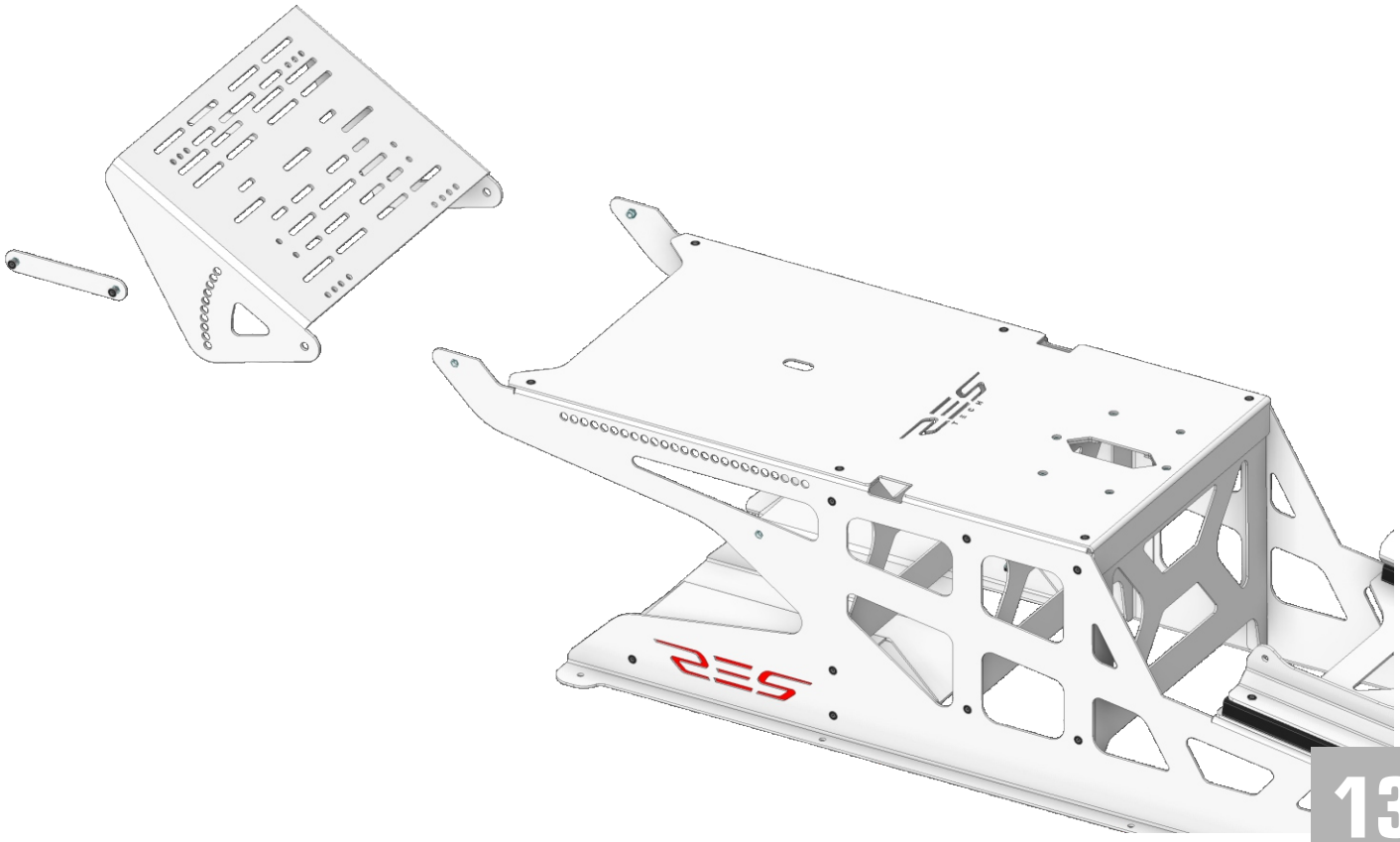

13

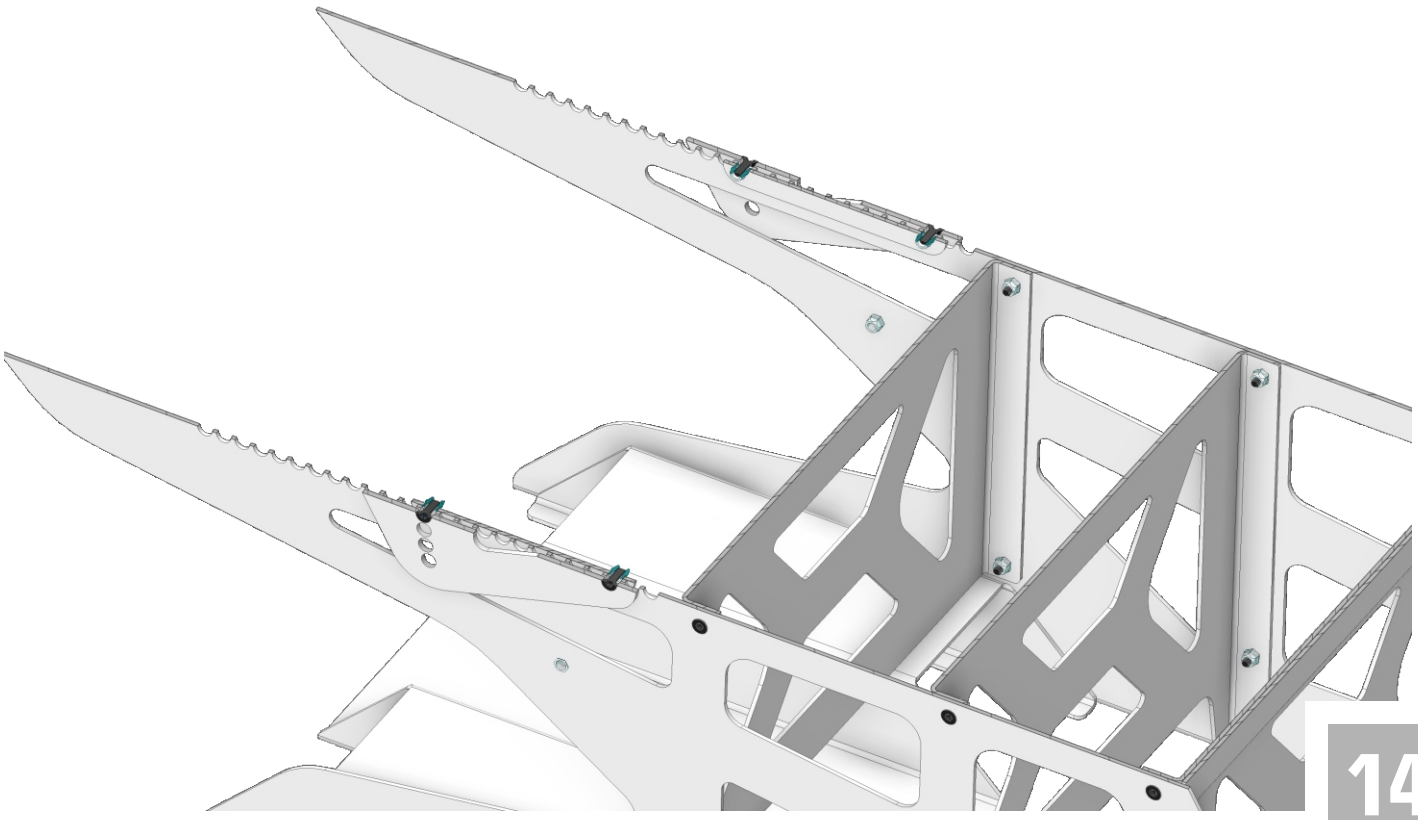

14

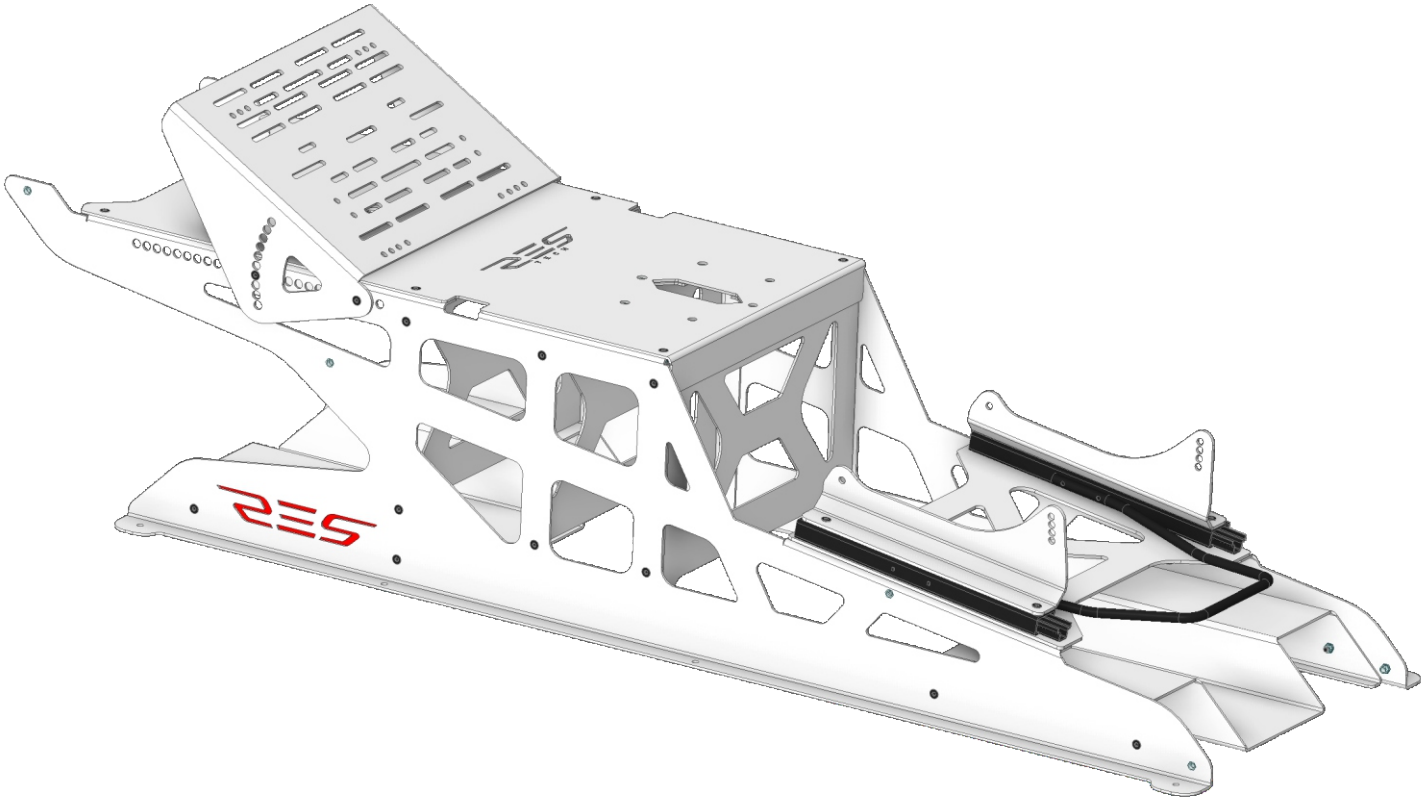

16

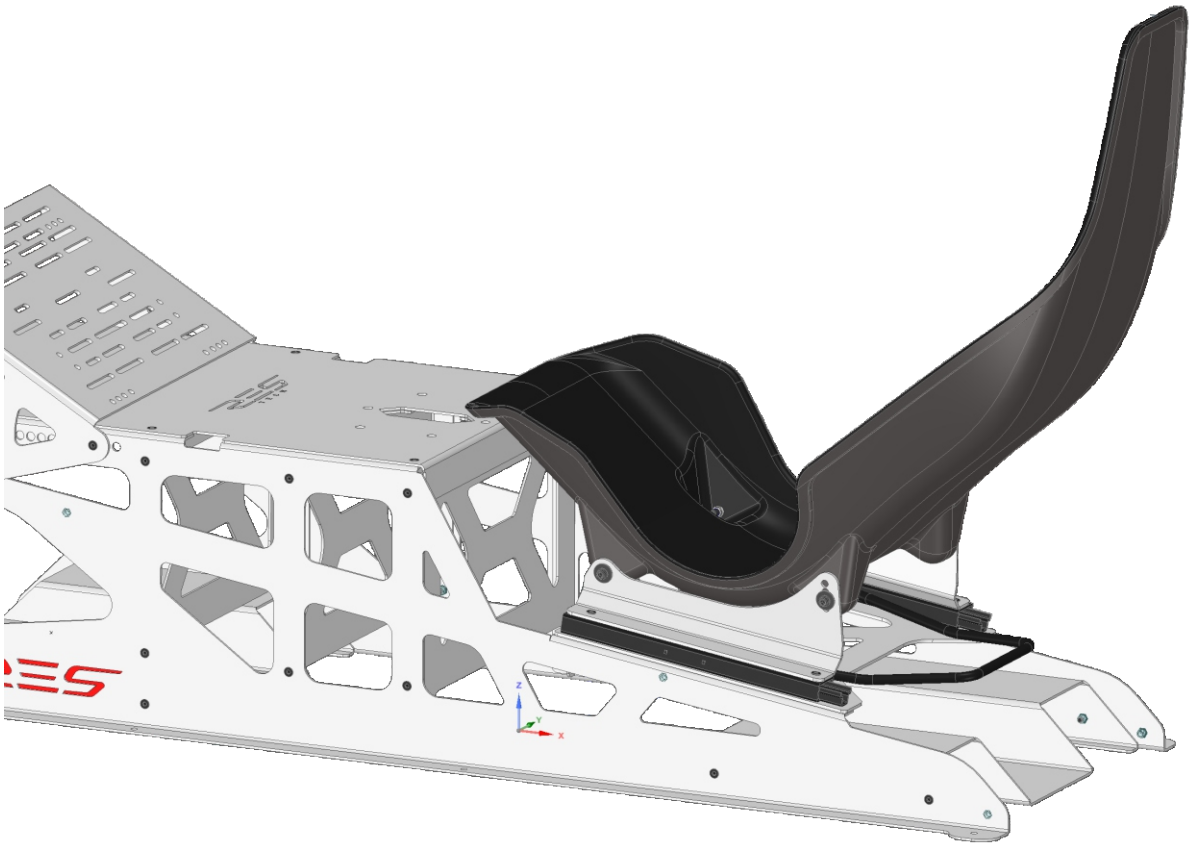

17

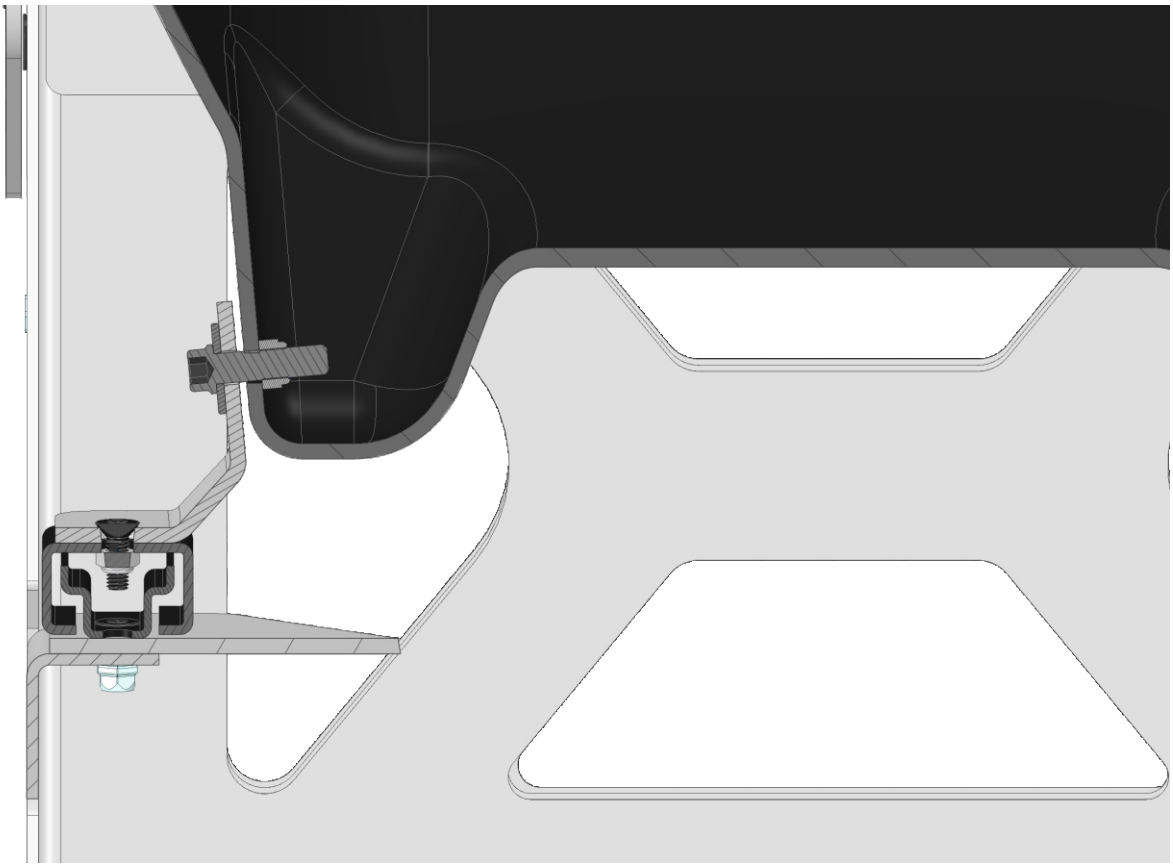

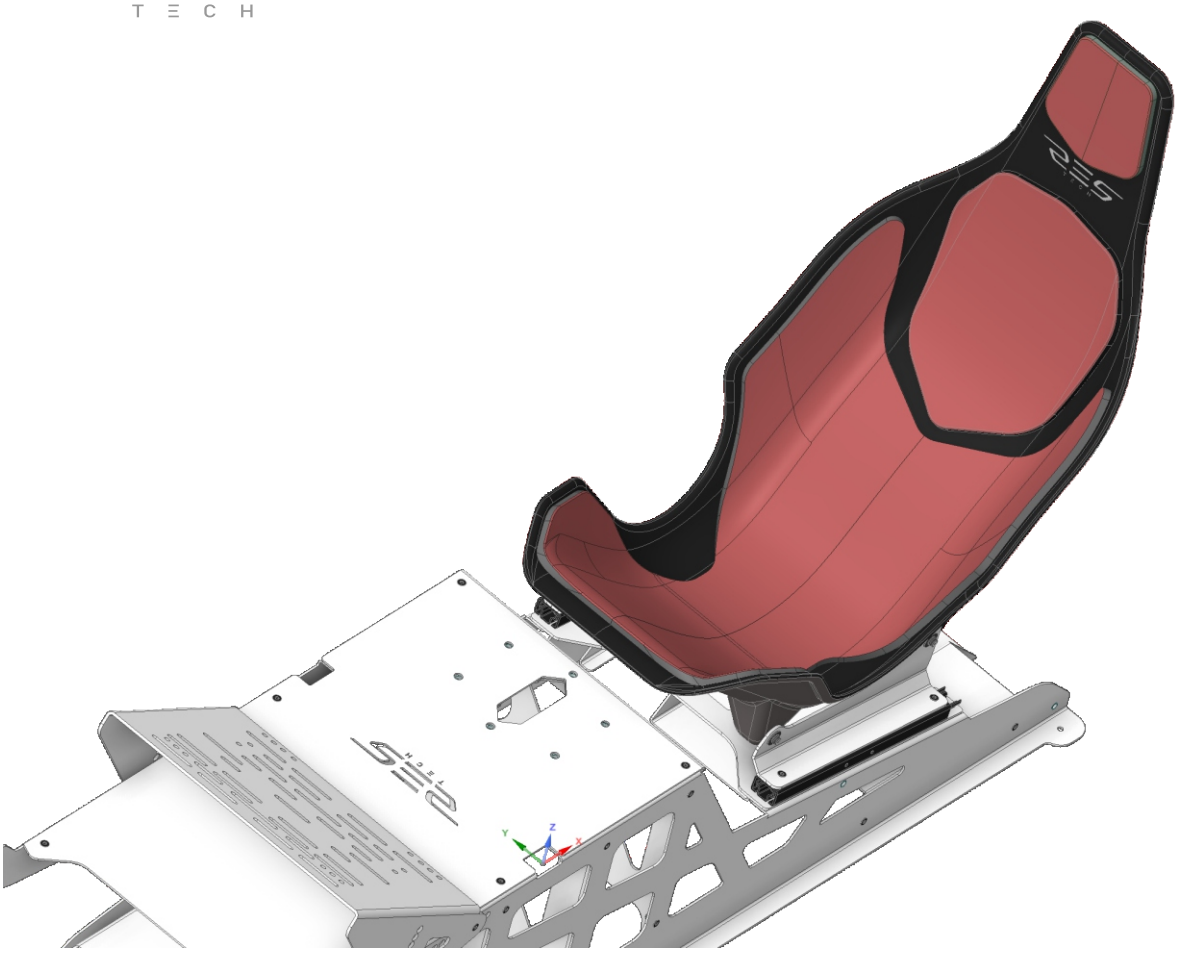

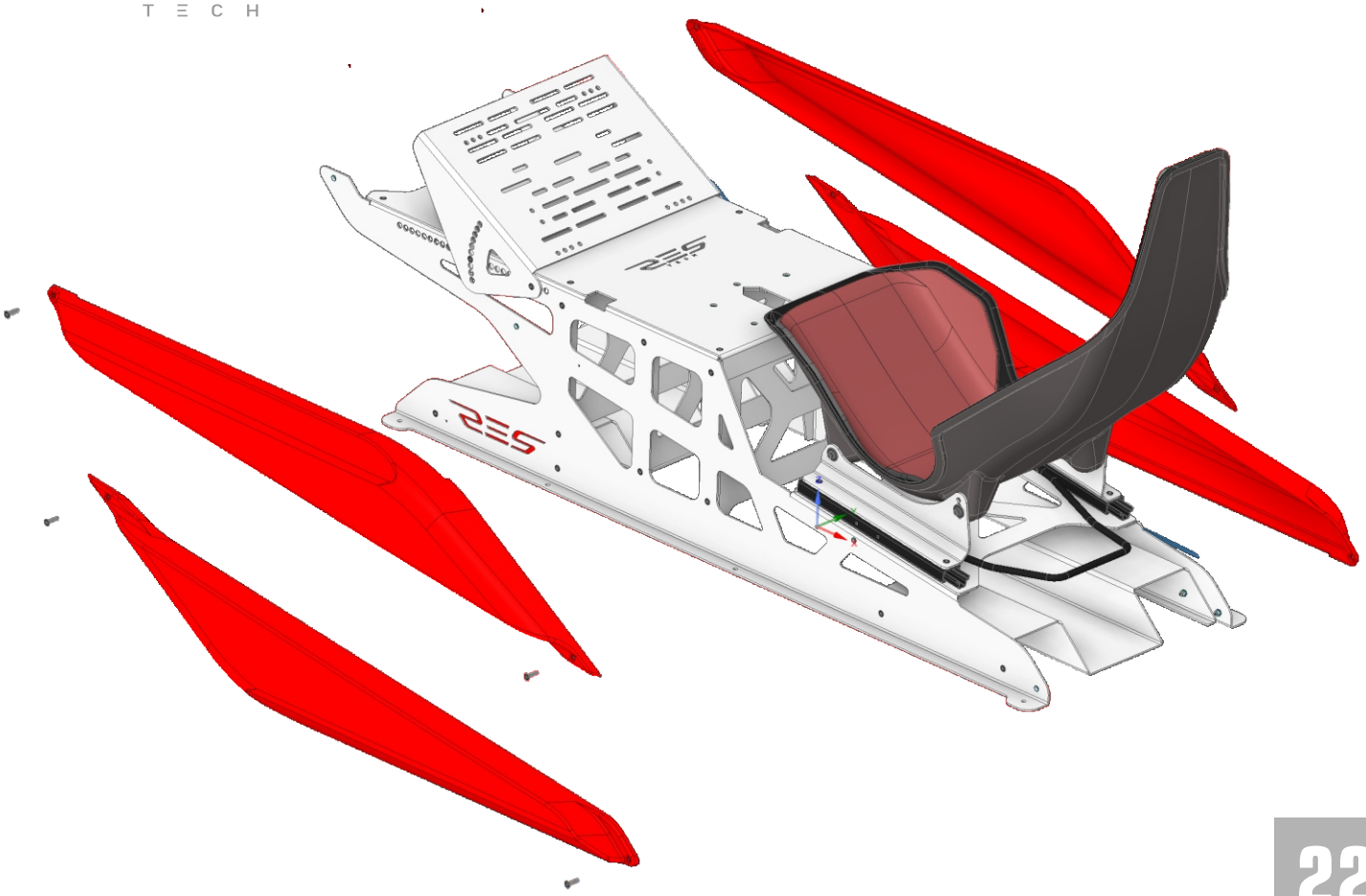

22

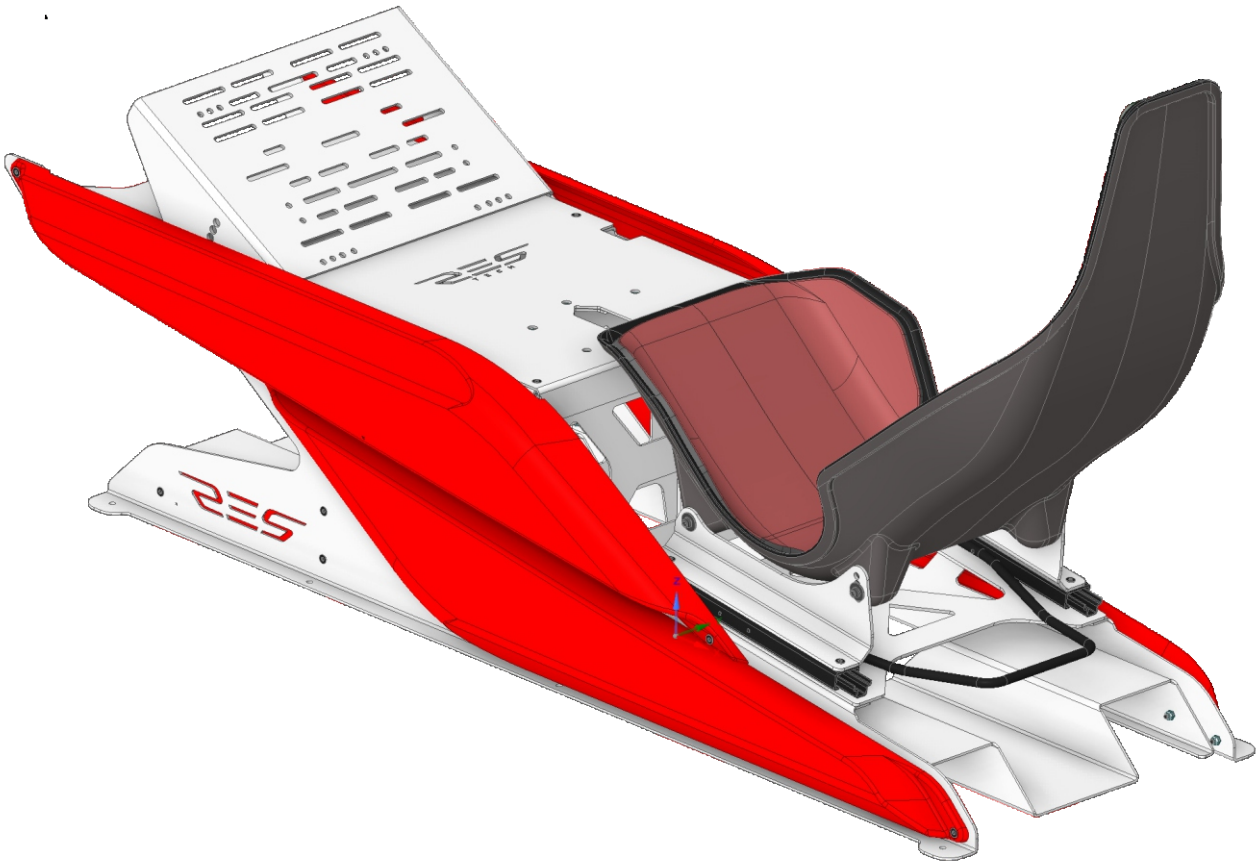

23

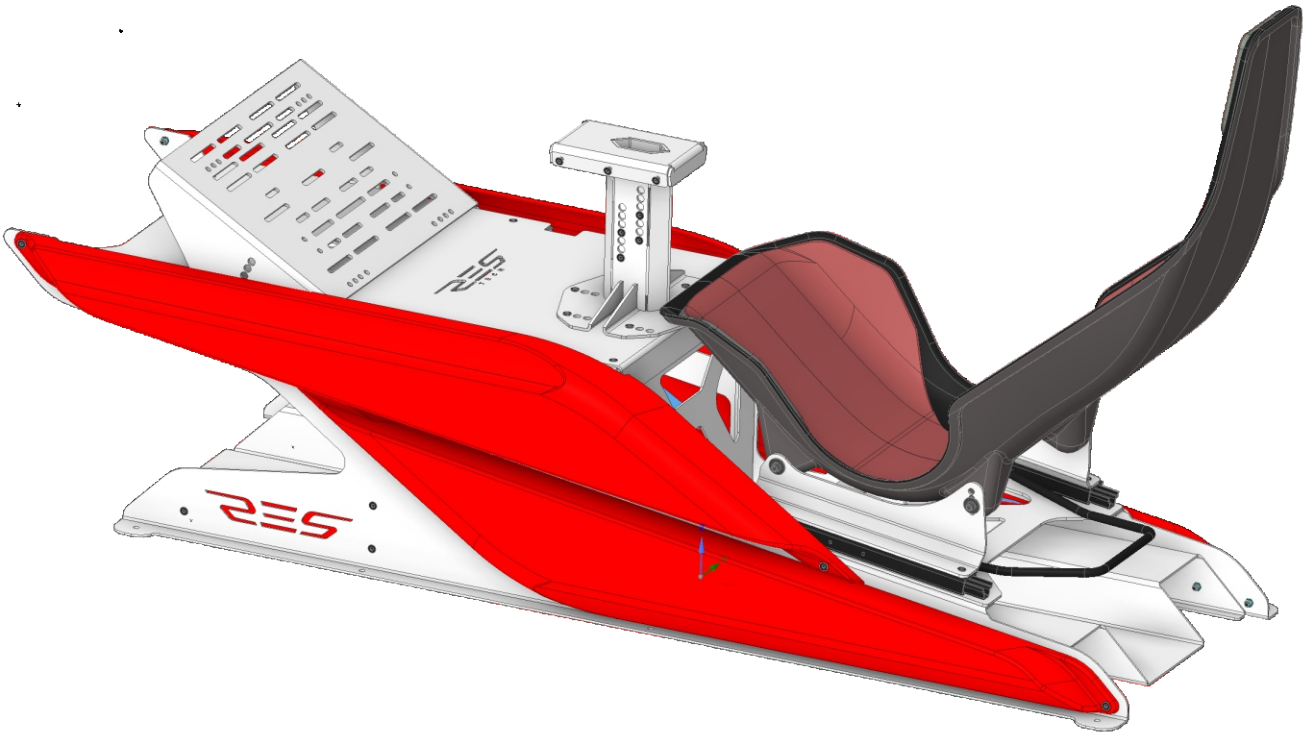

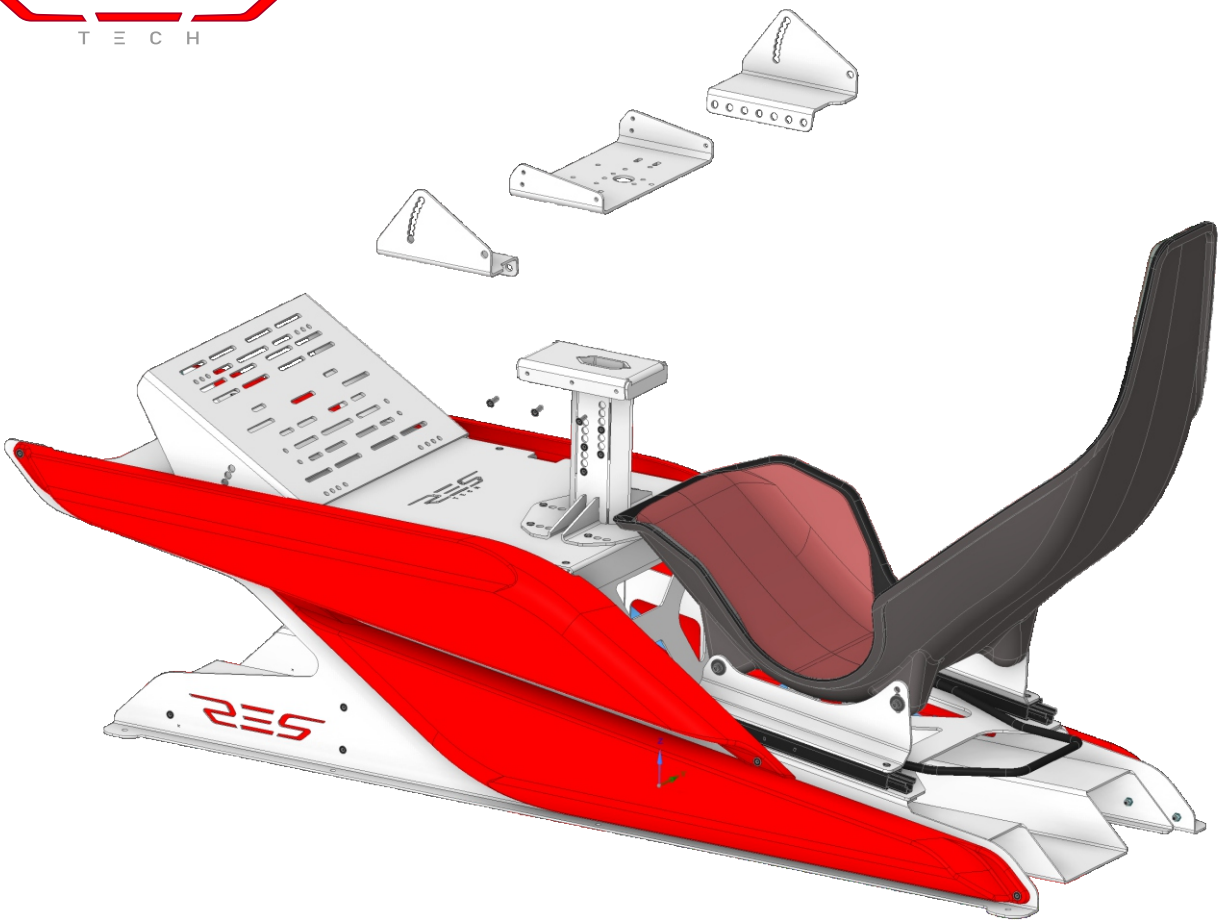

26

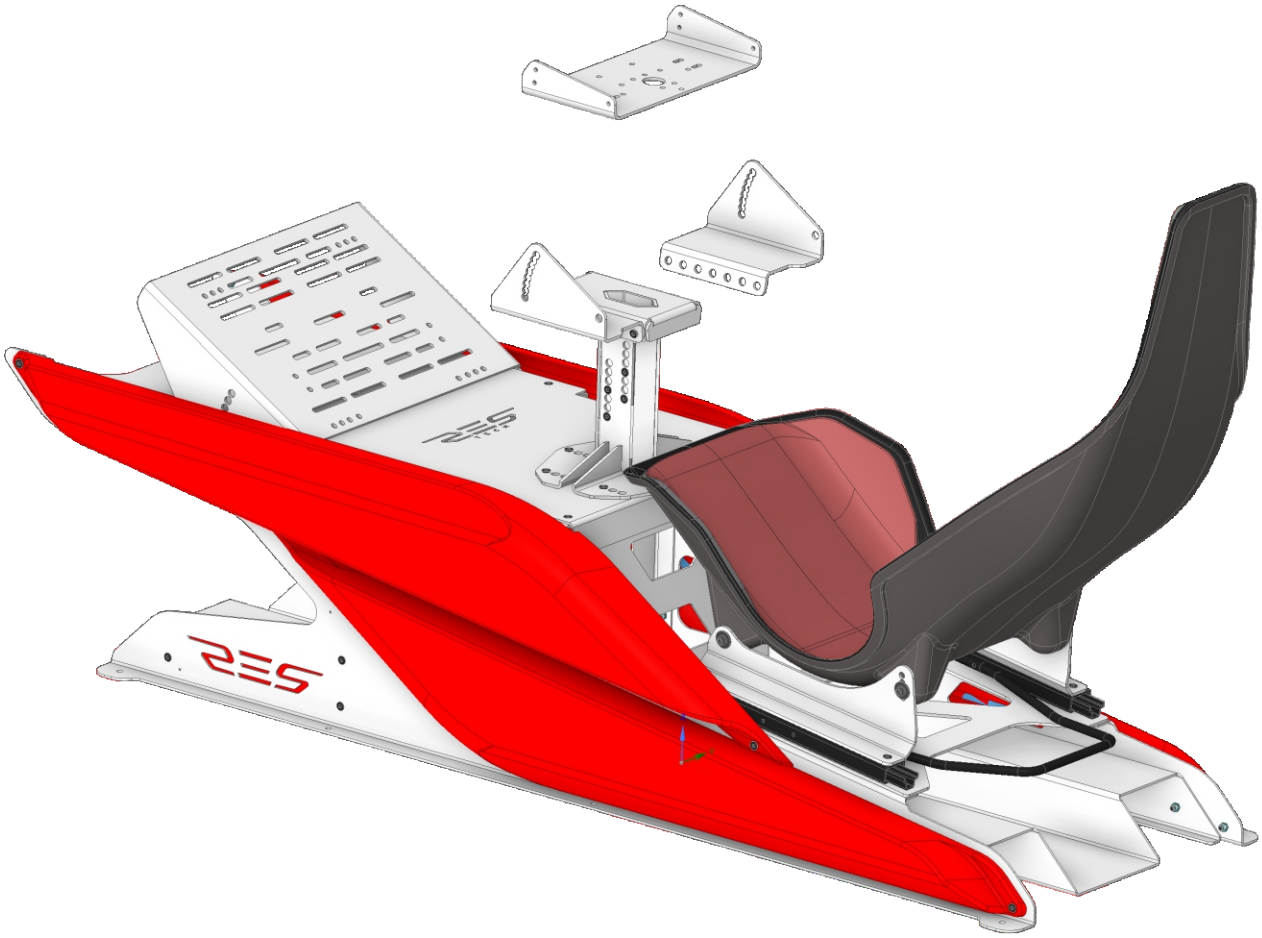
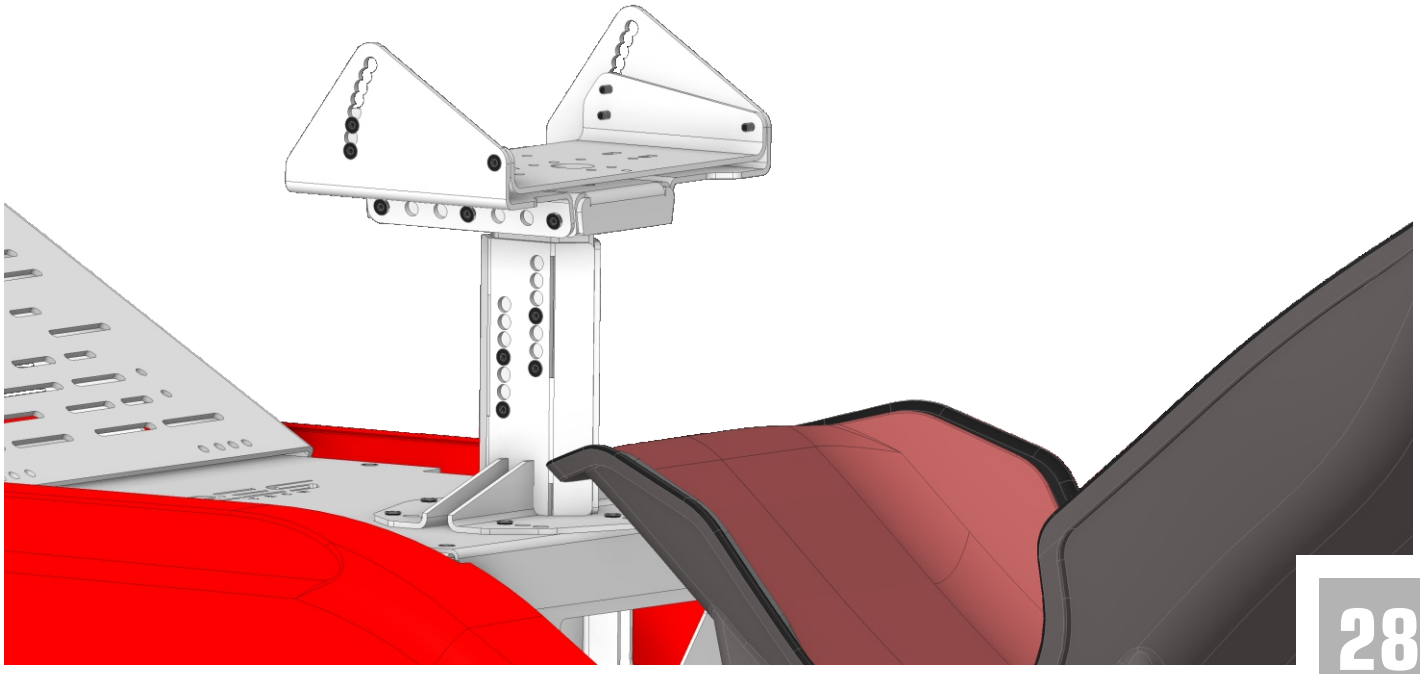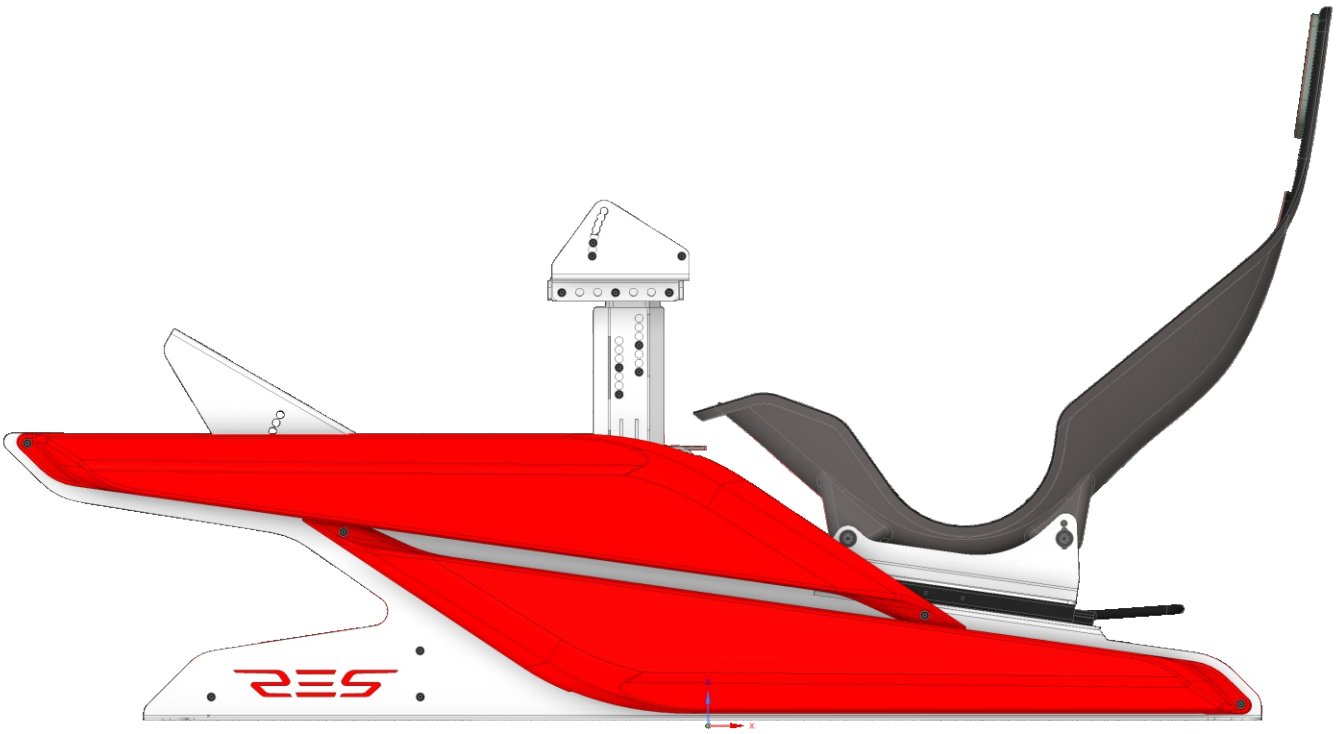
27