RES
TECH

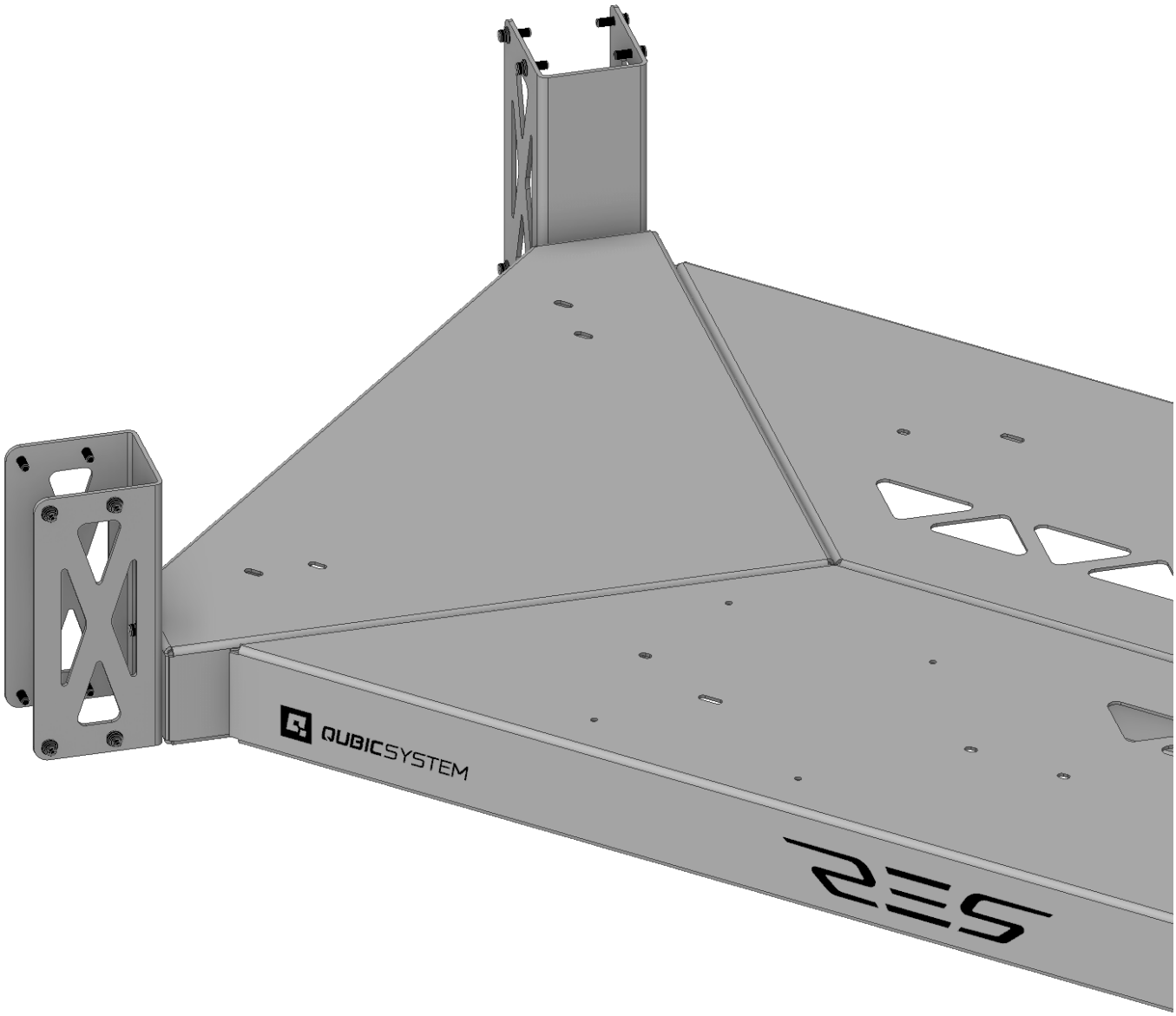

INSTRUCTIONS

RES

TECH

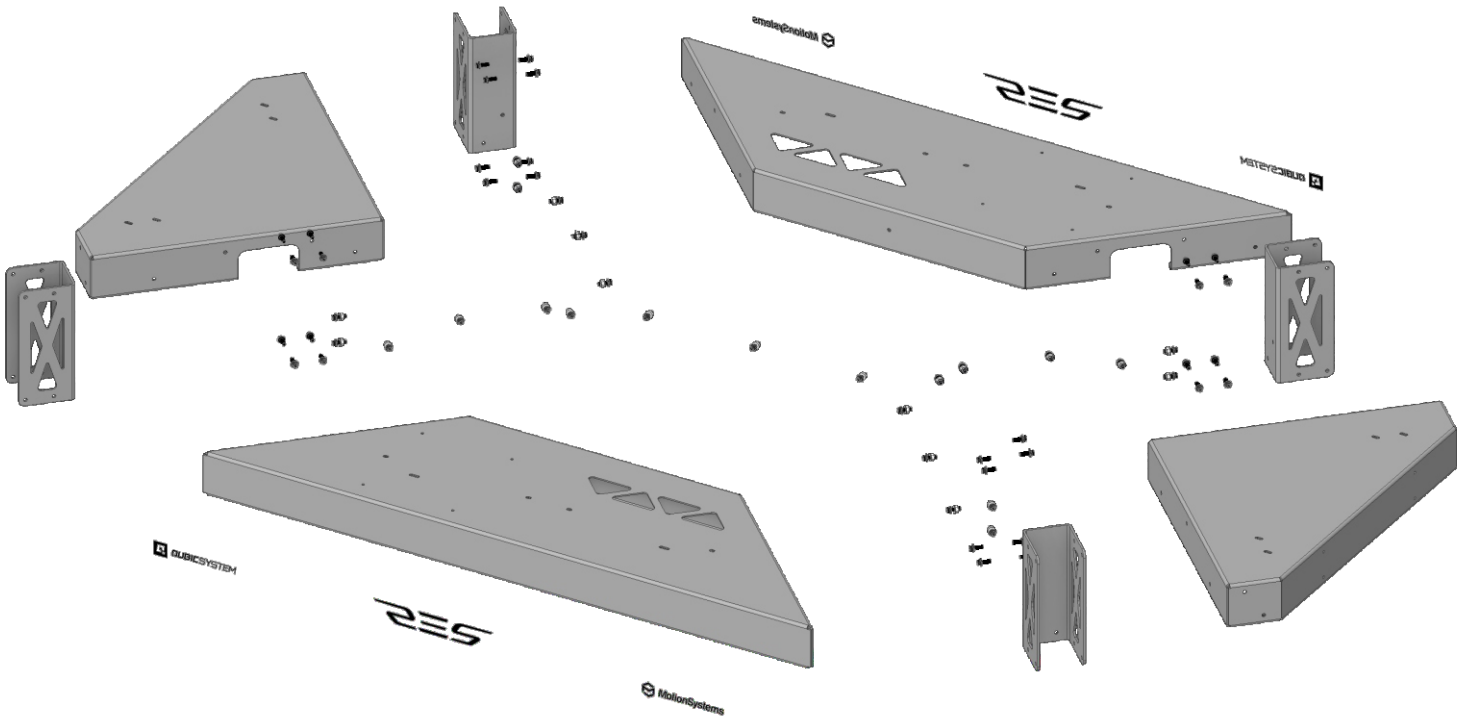

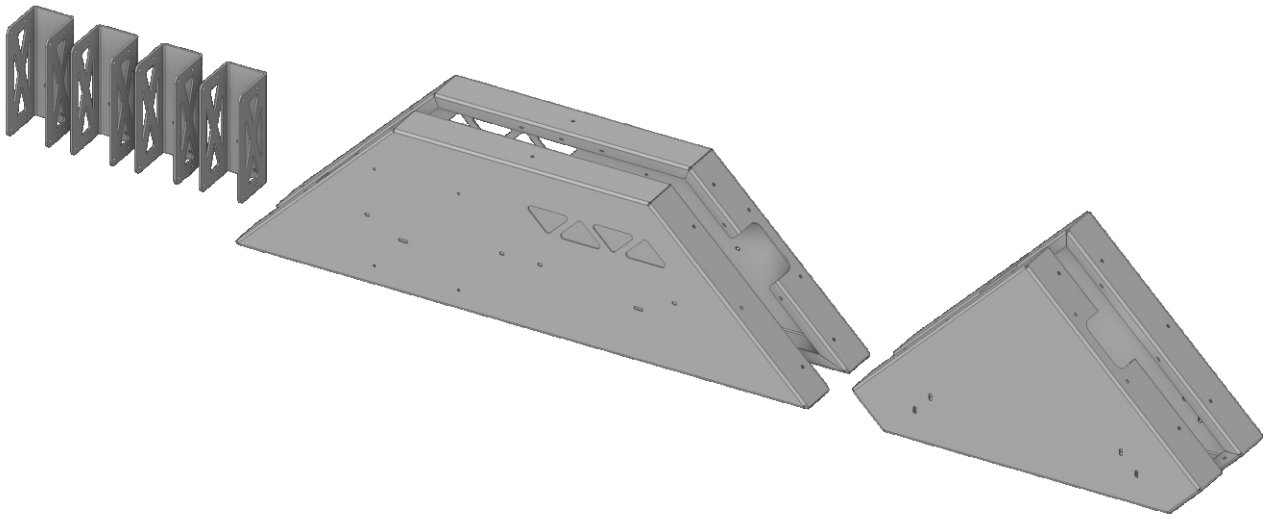

1

IMPORTANTE - ESEGUIRE IL MONTAGGIO SU DI UNA SUPERFICE PIANA

IMPORTANT - ASSEMBLE ON A FLAT SURFACE

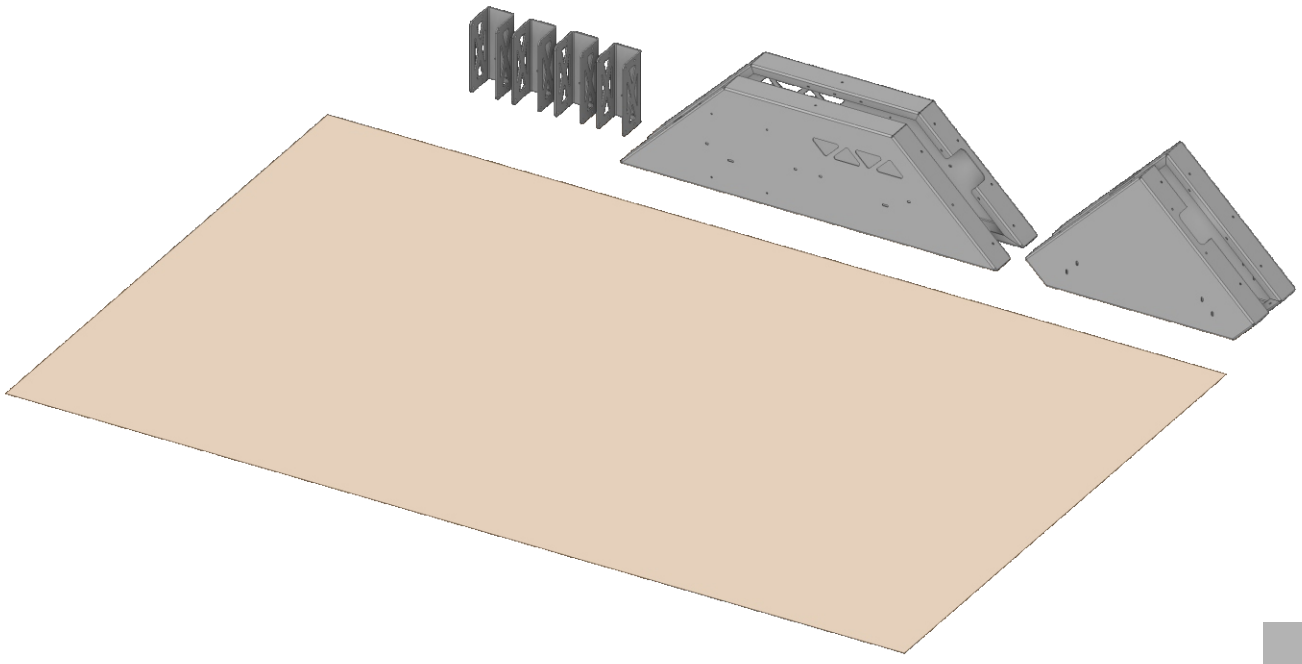

2

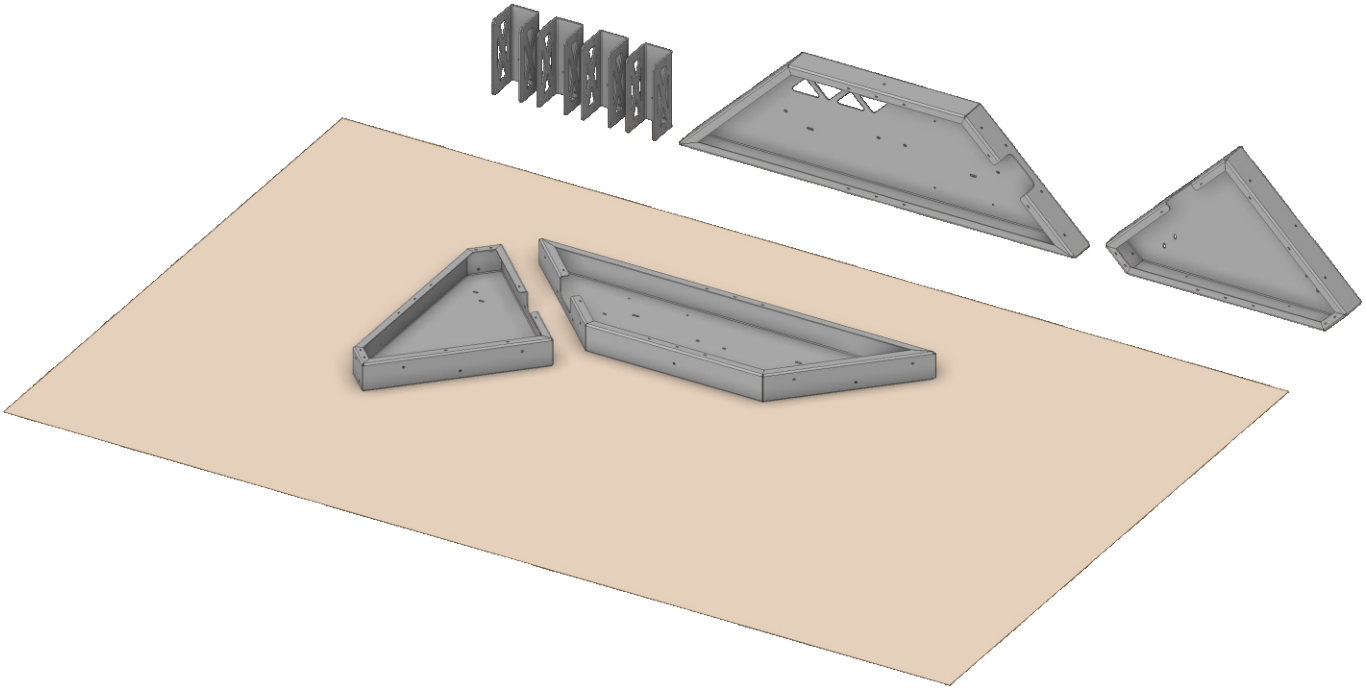

3

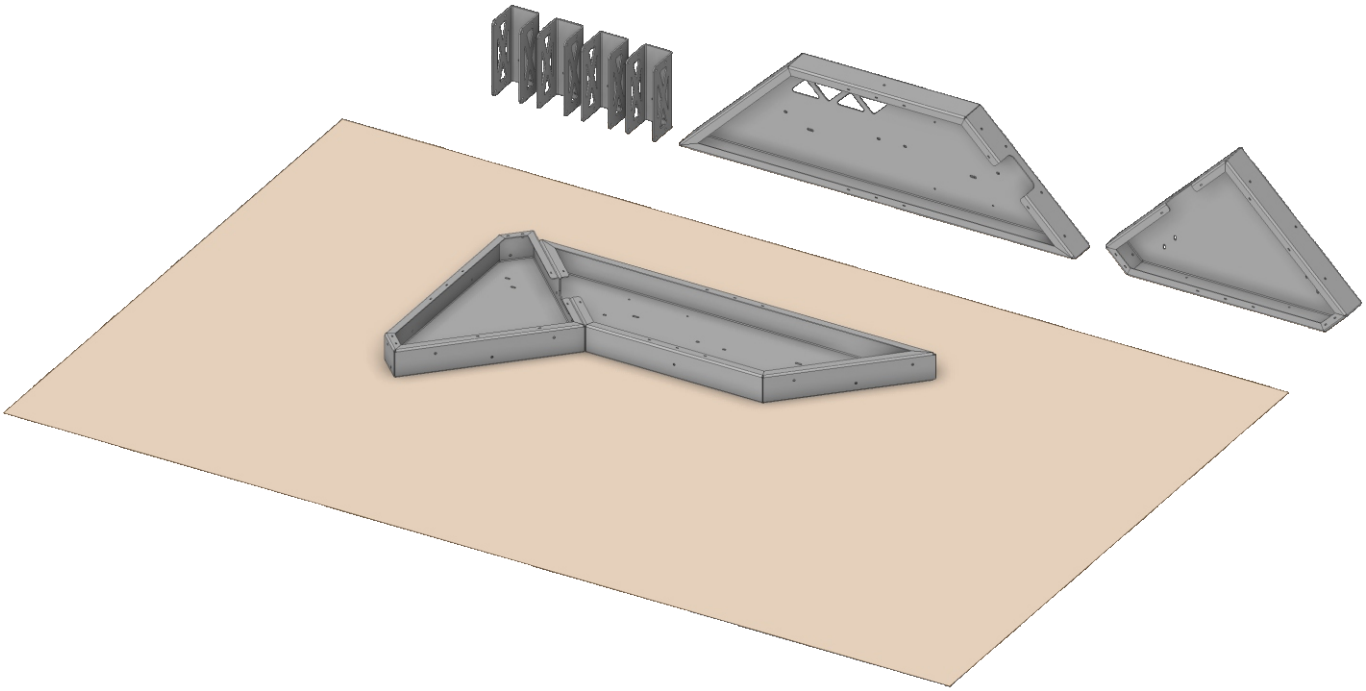

IMPORTANTE - ESEGUIRE IL MONTAGGIO SU DI UNA SUPERFICE PIANA

IMPORTANT - ASSEMBLE ON A FLAT SURFACE

4

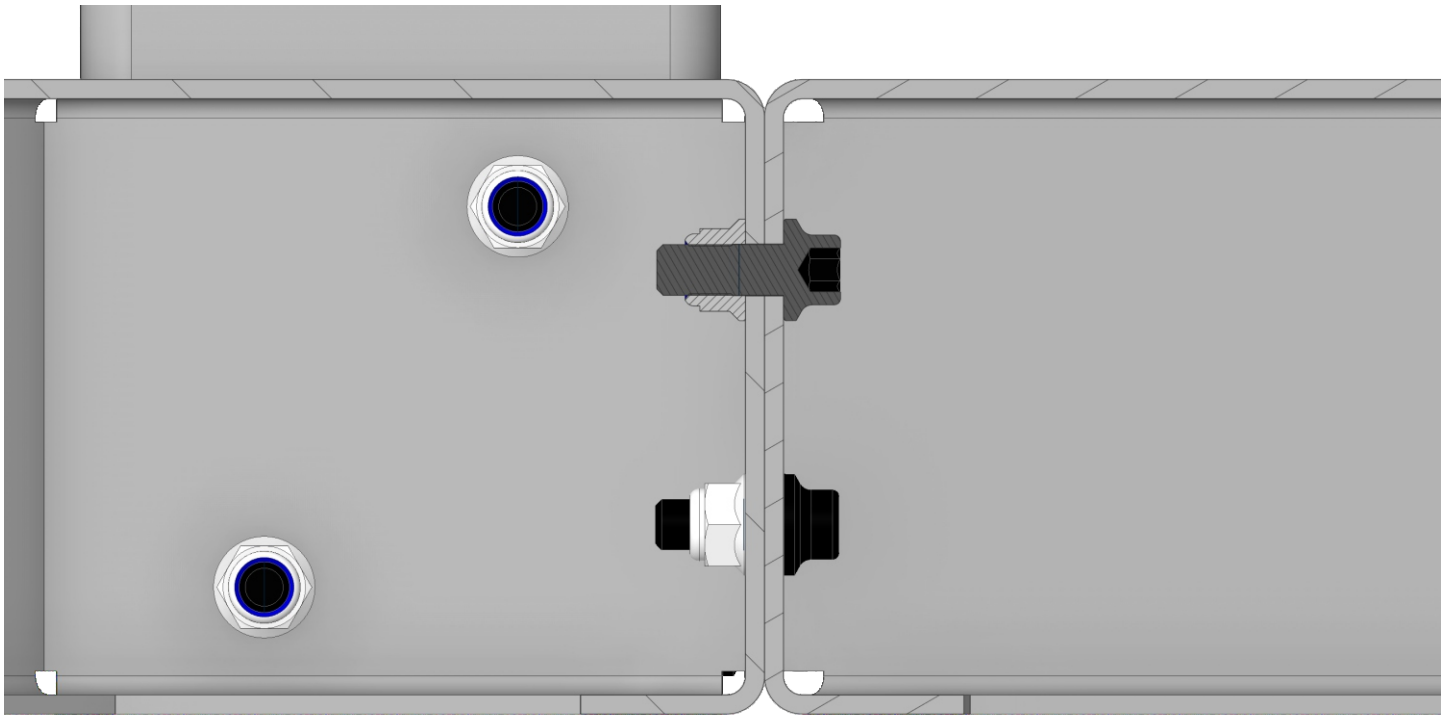

5

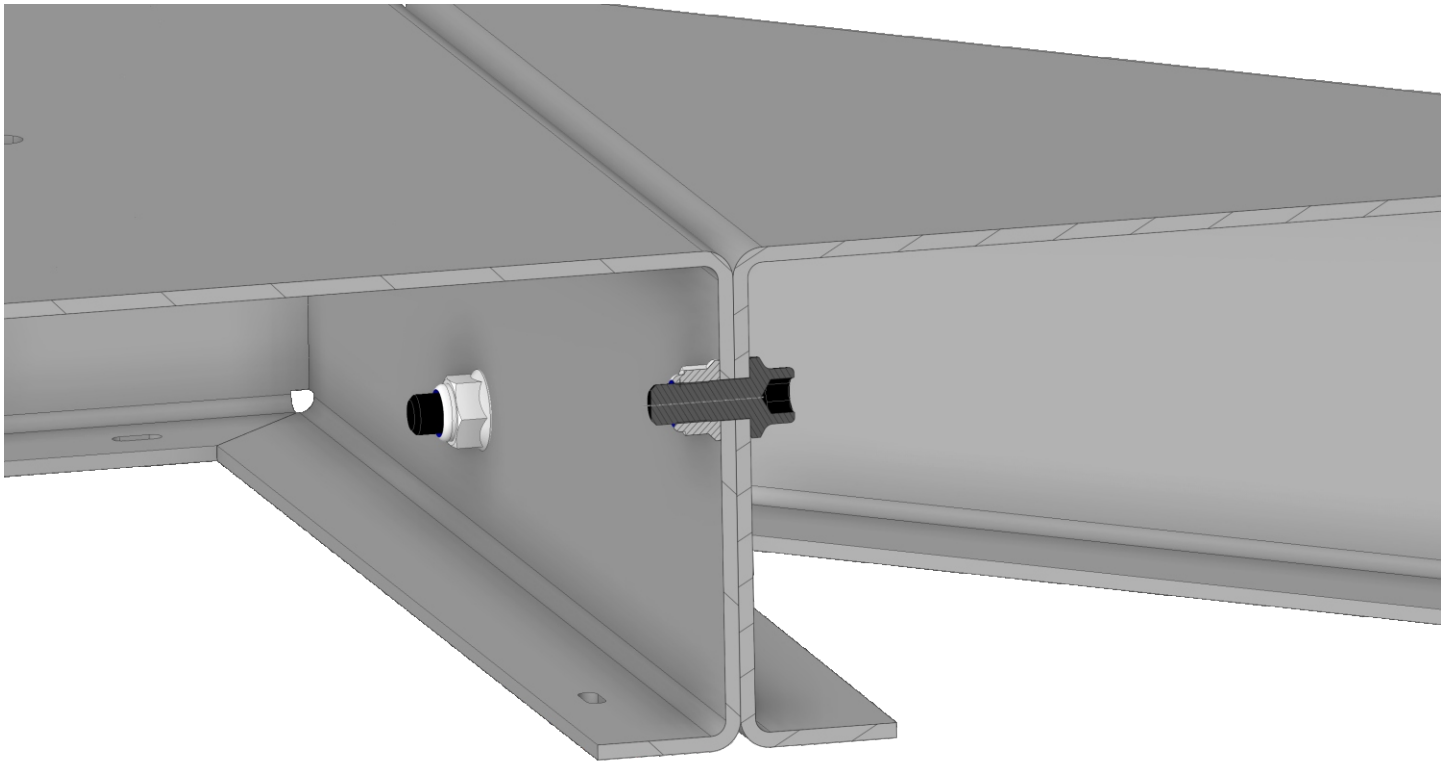

I COMPONENTI VANNO ASSEMBLATI E SERRATI IN QUESTO MODO

THE COMPONENTS MUST BE ASSEMBLED AND TIGHTENED IN THIS WAY

6

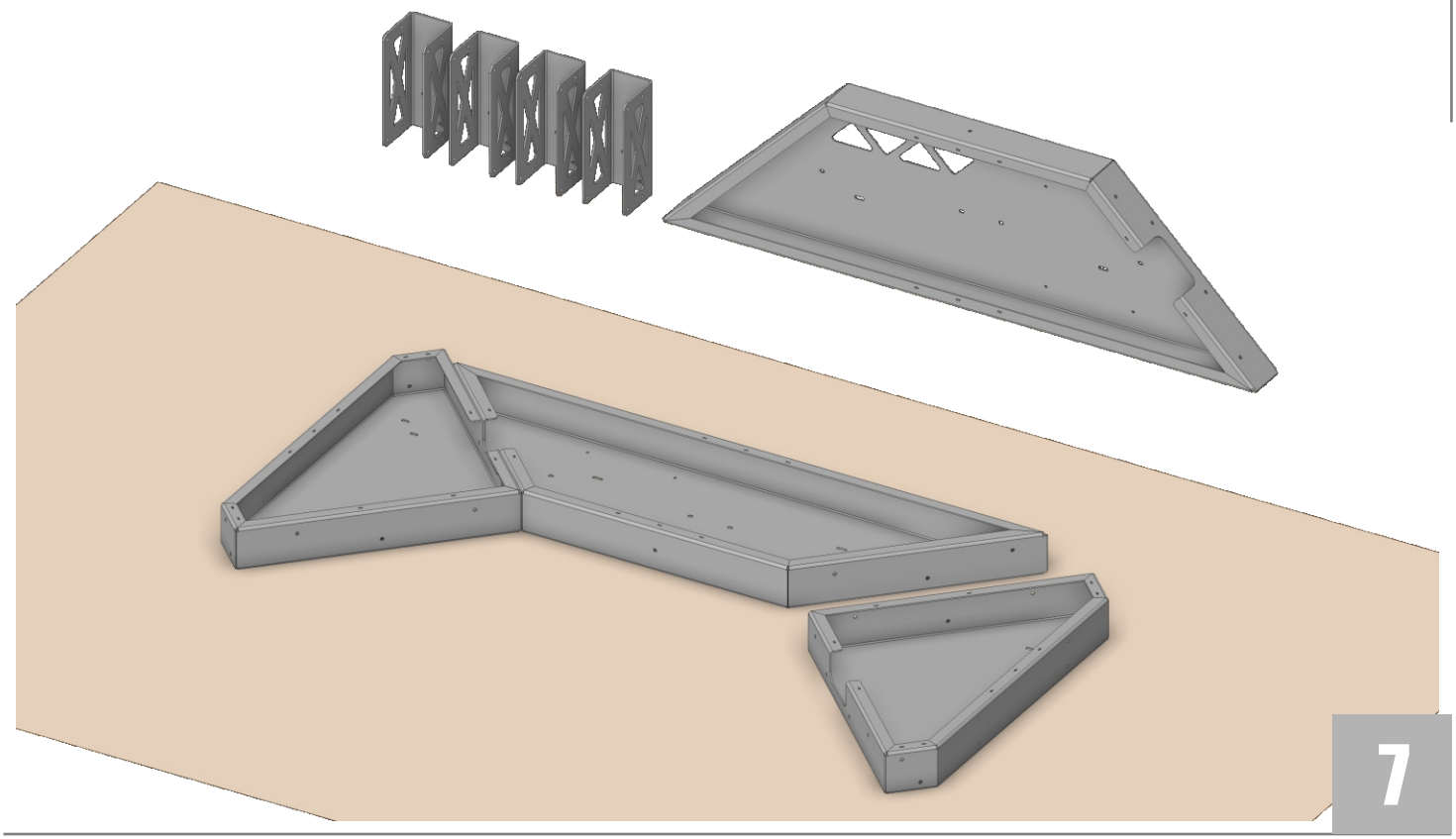

7

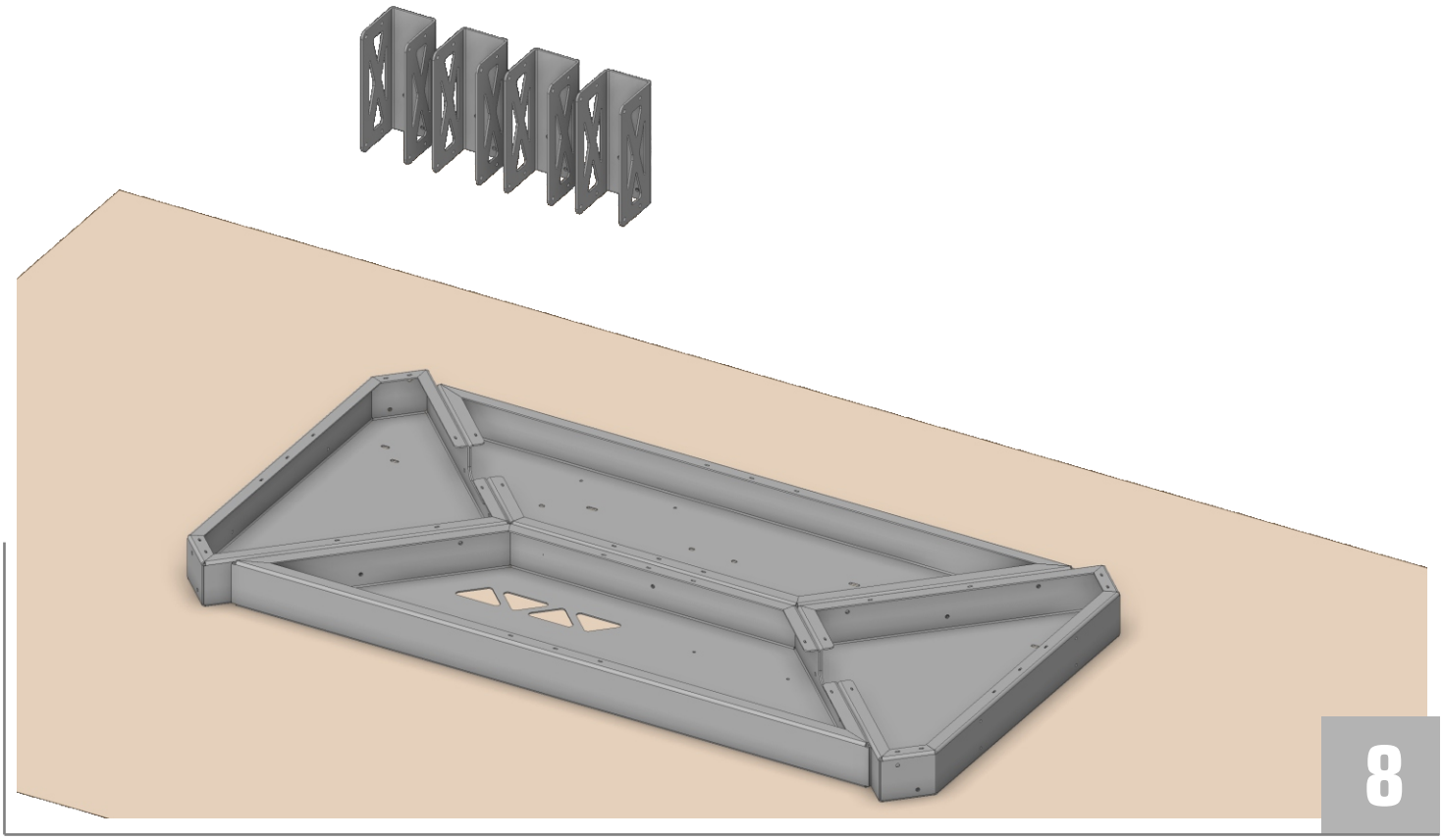

8

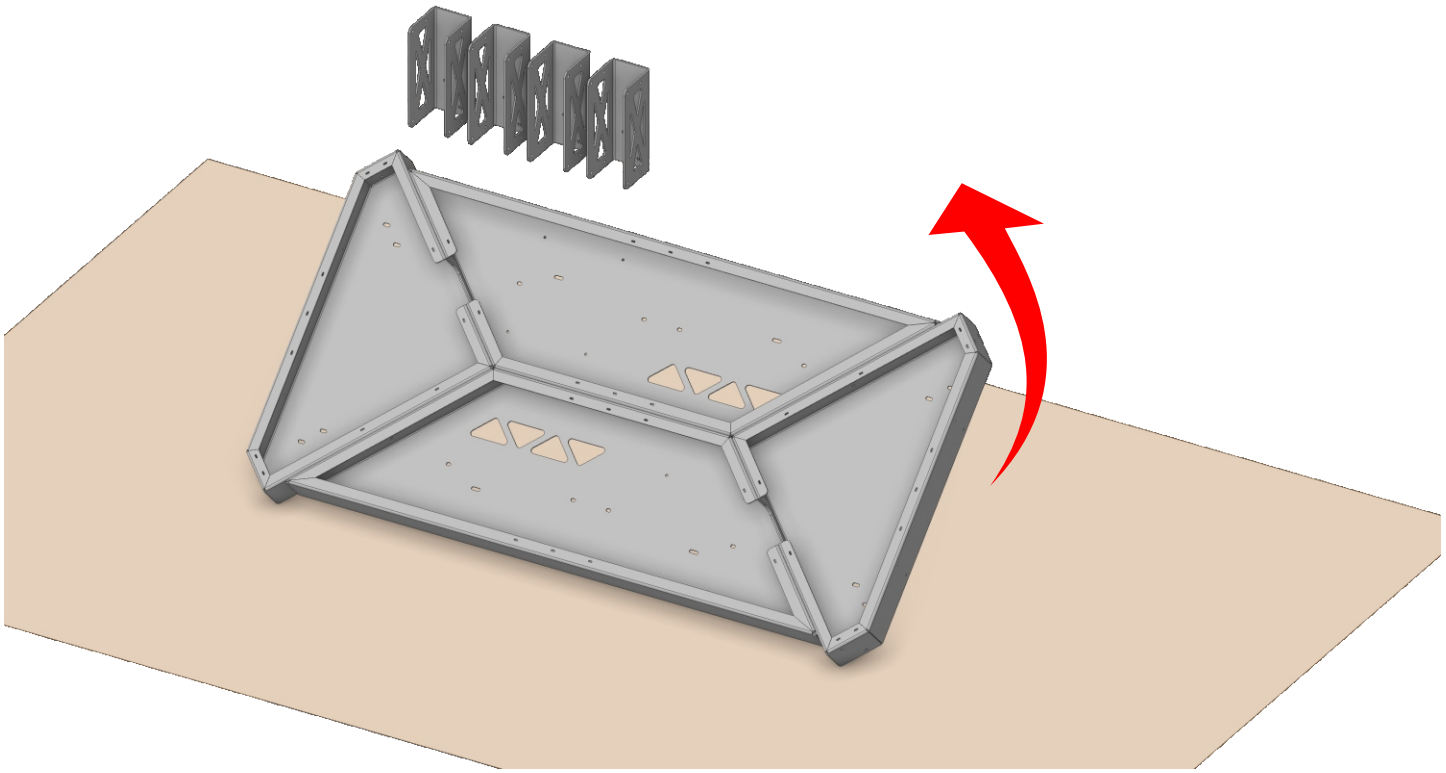

DOPO AVER CONTROLLATO IL SERRAGGIO DI TUTTE LE PARTI PROCEDERE ALLA ROTAZIONE

AFTER CHECKING THE TIGHTENING OF ALL PARTS, PROCEED WITH THE ROTATION

8

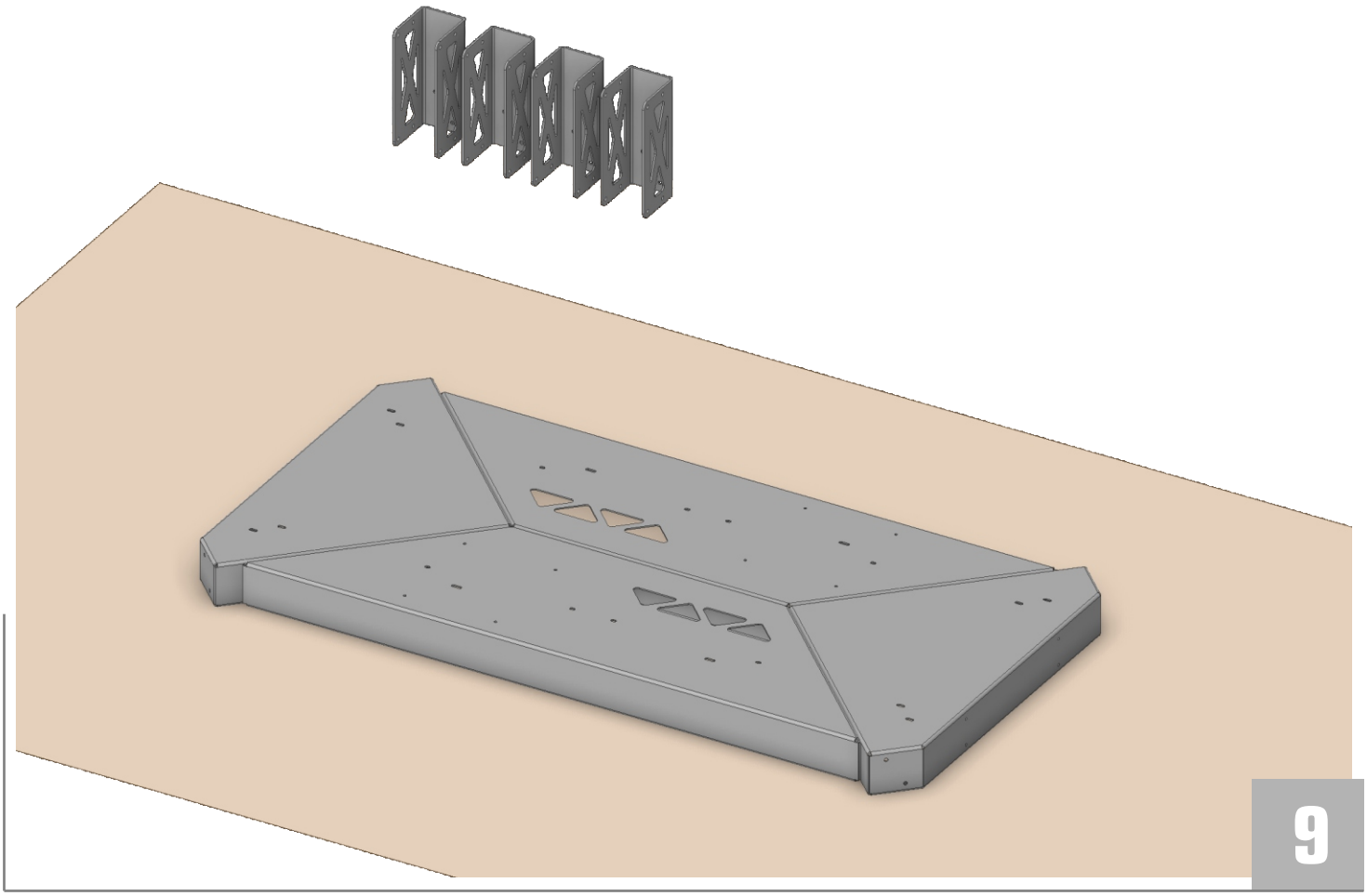

9

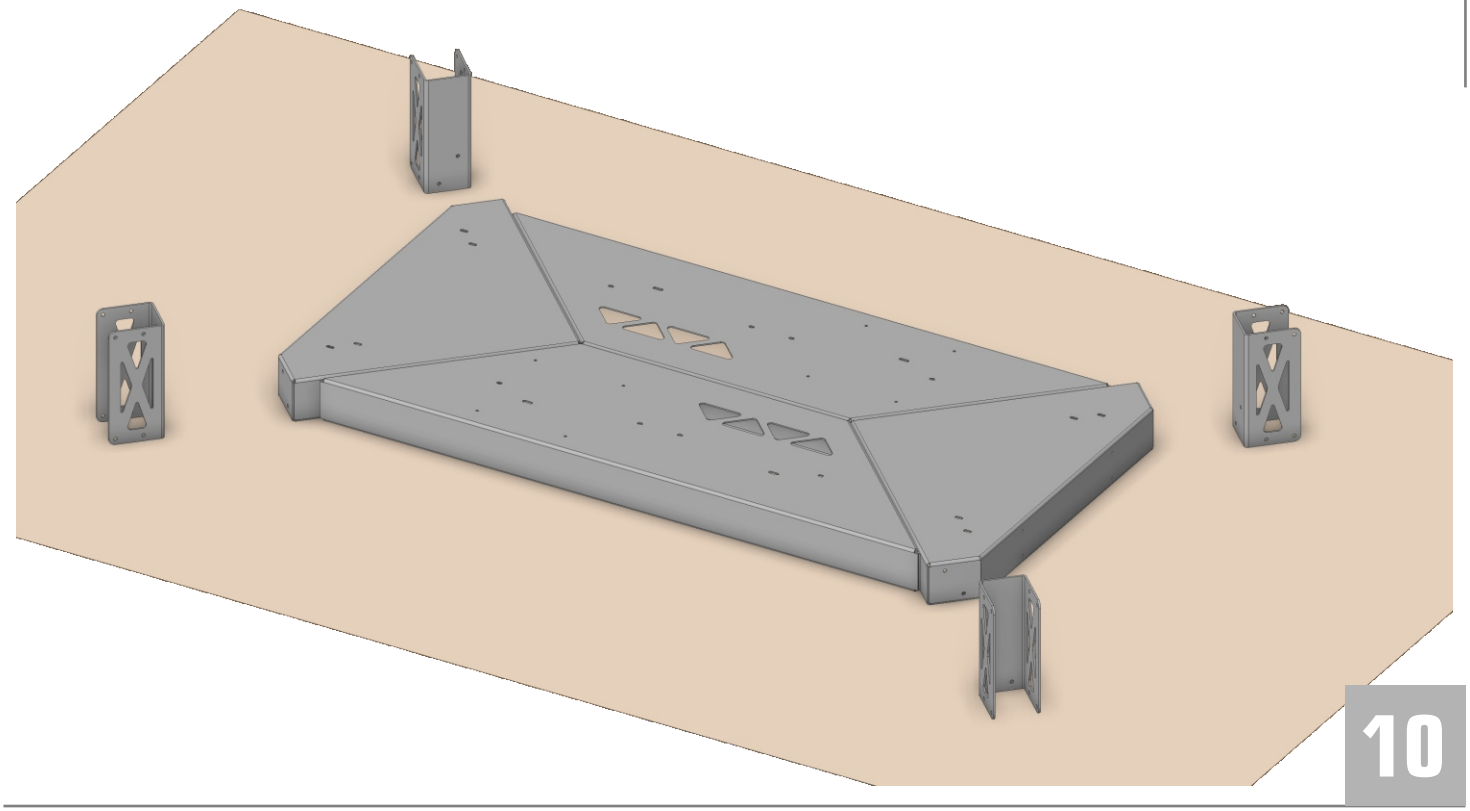

10

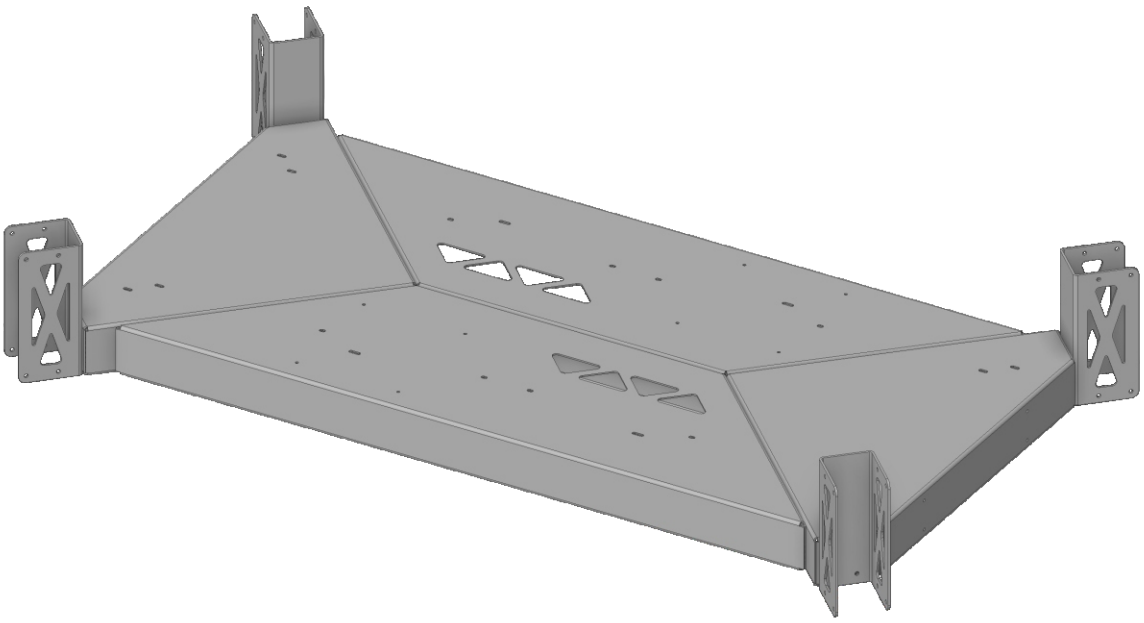

11

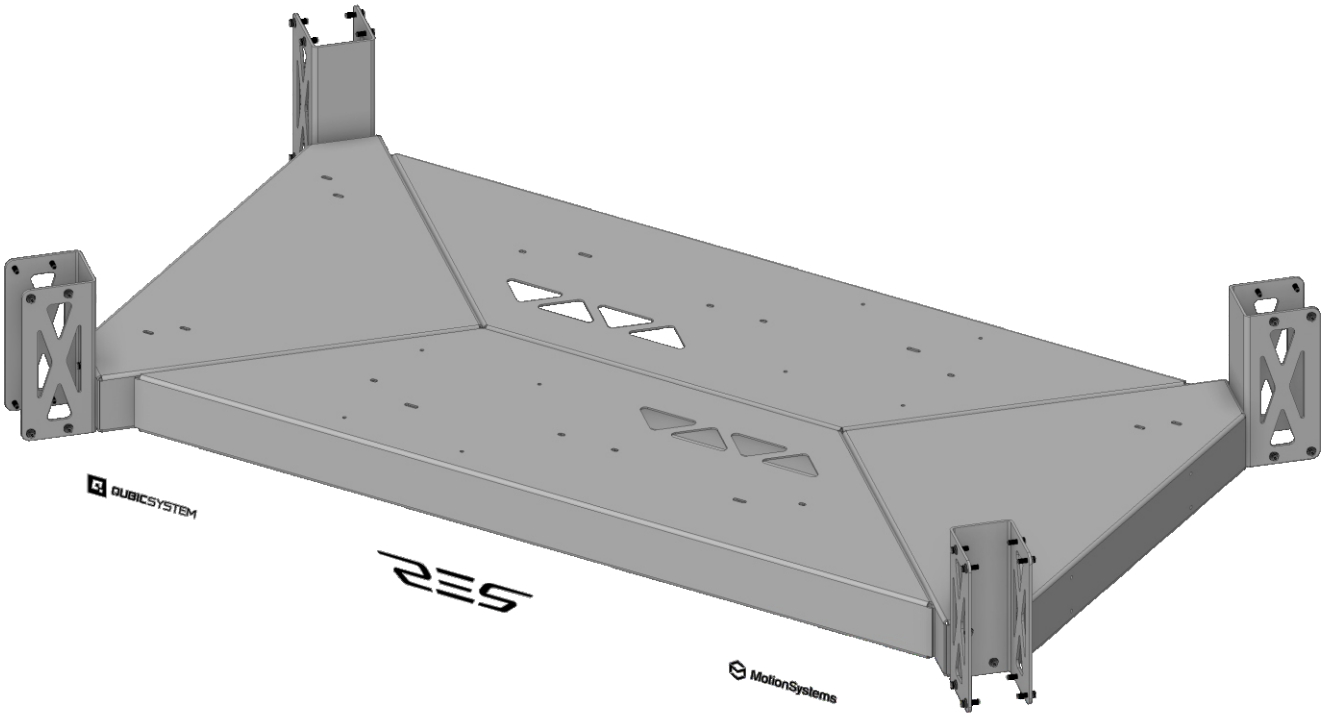

12

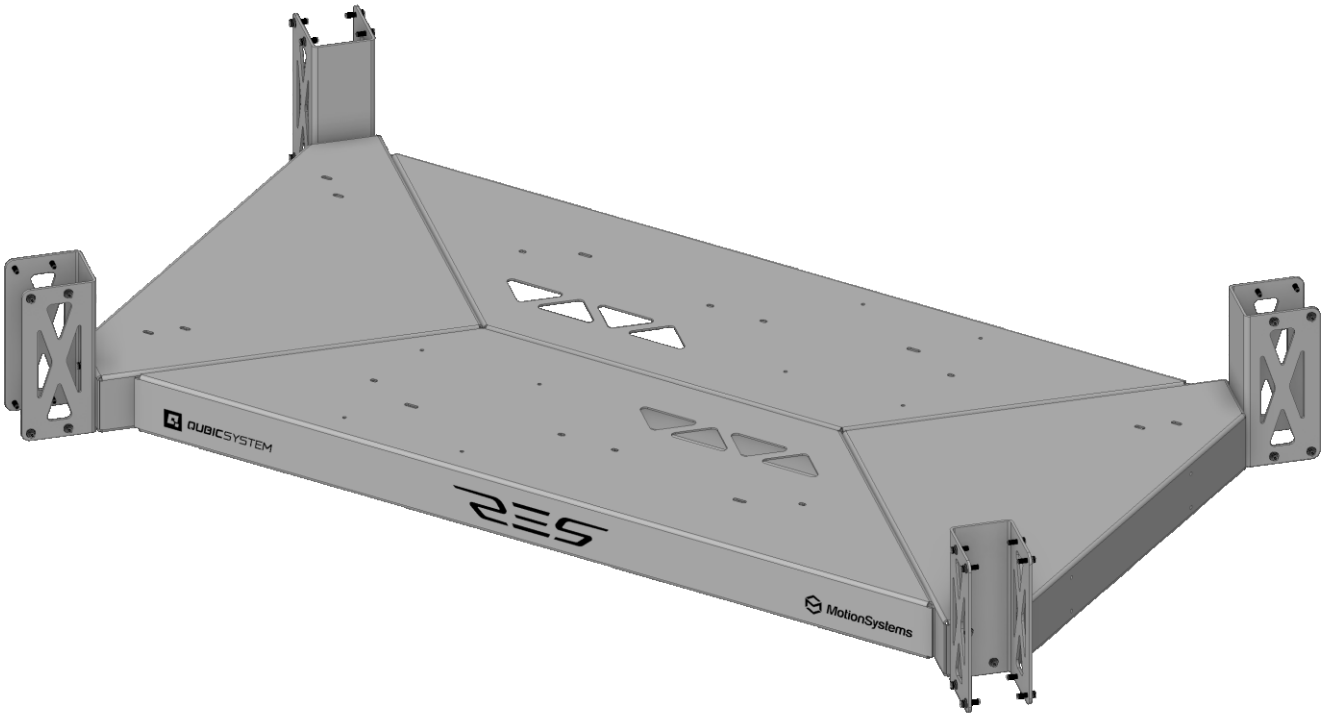

13